DOKUMENTACIJA
ZA ODLUČIVANJE O POTREBI IZRADE ELABORATA
PROCJENE UTICAJA NA ŽIVOTNU SREDINU

INVESTITOR: TIJANA PAPIĆ

OBJEKAT: STAMBENO-POSLOVNI
POSLOVNA DJELATNOST: SAMOUSLUŽNA PERIONICA

LOKACIJA:

UP 2008, blok 20, KP 1870/2, 1870/3 i 1870/5 KO Pljevlja, u zahvatu DUP-a "Centar II" - Izmjene i dopune u Pljevljima

jun 2026. godine

SADRŽAJ

1. Opšte informacije

1.1. Podaci o nosiocu projekta

1.2. Glavni podaci o projektu

2. Opis lokacije

3. Karakteristike projekta

4. Karakteristike mogućeg uticaja projekta na životnu sredinu

5. Opis mogućih značajnih uticaja projekta na životnu sredinu

6. Mjere u toku funkcionisanja auto-perionice

7. Program praćenja stanja životne sredine

8. Izvori podataka

9. Prilozi

9.1. Urbanističko – tehnički uslovi

1. OPŠTE INFORMACIJE

1.1. *Podaci o nosiocu projekta*:

Nosilac projekta:	Tijana Papić
Odgovorno lice:	Tijana Papić
Kontakt osoba:	Dragan Papić
Telefon: E – mail:	+382 67 400 535 slavija-comerc@t-com.me

1.2. *Glavni podaci o projektu:*

Projekat:	Stambeno-poslovni objekat Poslovna djelatnost – samouslužna perionica
Skraćeni naziv:	Autoperionica
Lokacija:	UP 2008, blok 20, KP 1870/2, 1870/3 i 1870/5 KO Pljevlja, u zahvatu DUP-a “Centar II“ - Izmjene i dopune u Pljevljima
Adresa:	Nikole Pašića b.b., 84210, Pljevlja

2. OPIS LOKACIJE

Lokacija za izgradnju samouslužne perionice sa pratećim sadržajima u sklopu **stambeno-poslovnog objekta (Po+Pr+2)**, bruto građevinske površine **P=439.28 m2** se nalazi u zahvatu DUP-a "Centar II" – Izmjene i dopune u Pljevljima, odnosno na dijelu urbanističke parcele UP 2008, blok 20, koju čine katastarske parcele: KP 1870/2, 1870/3 i 1870/5 KO Pljevlja.

Predmet ove dokumentacije isključivo se vezuje za prizemlje navedenog objekta u kojem je smještena samouslužna perionica, ukupne bruto građevinske površine P= 135,20 m2, horizontalnih gabarita 6,90 m' x 19,60 m'. Prizemna etaža, u kojoj je smještena samouslužna perionica projektovana je na visini od 4,50 m', čime se obezbjeđuju uslovi za nesmetanu instalaciju neophodne potkonstrukcije i sistema za perionicu na plafonu prizemne etaže. Samouslužna perionica sačinjena je od 4 boksa (prostora za automobile), optimalnih haorizontalnih gabarita za obavljanje navedene funckije, dok je tehnička prostorija predviđena u podrumskoj etaži objekta.

Teren na kome se planira izgradnja predmetnog objekta blago denivelisan u smjeru jugoistok-sjeverozapad, dok će prilikom izgradnje pretrpjeti minorne modifikacije na dijelu parcele gdje je planirana armiranobetonska rampa u službi pristupa podrumskoj etaži objekta. Pristupna zona parceli u odnosu na saobraćajnicu na jugozapadnoj strani parcele je u prethodno nivelisana radi lakšeg pristupa. Oblik parcele je kompleksan, približan trapezoidnoj formi sa širom stranicom u odnosu na pristupnu saobraćajnicu, dok se prema sjeverozapadnoj granici parcele blago sužava. Planirana samouslužna perionica koja je predmet ovog zahtjeva, planirana je u okviru prizemne etaže, te zauzima kompletnu površinu iste, dok je tehnička prostorija u službi perionice projektovana u podrumskoj etaži objekta.

Objekat, kao i sama perionica, na parceli su pozicionirani na najmanjoj udaljenosti od 150 cm u odnosu na granice sujednih parcela (građevinska linija) dok je kompletan objekat od pristupne saobraćajnice na najmanjem rastojanju od 4,50 m', radi obezbjeđivanja saobraćajnog manevra u službi djelatnosti na parceli.

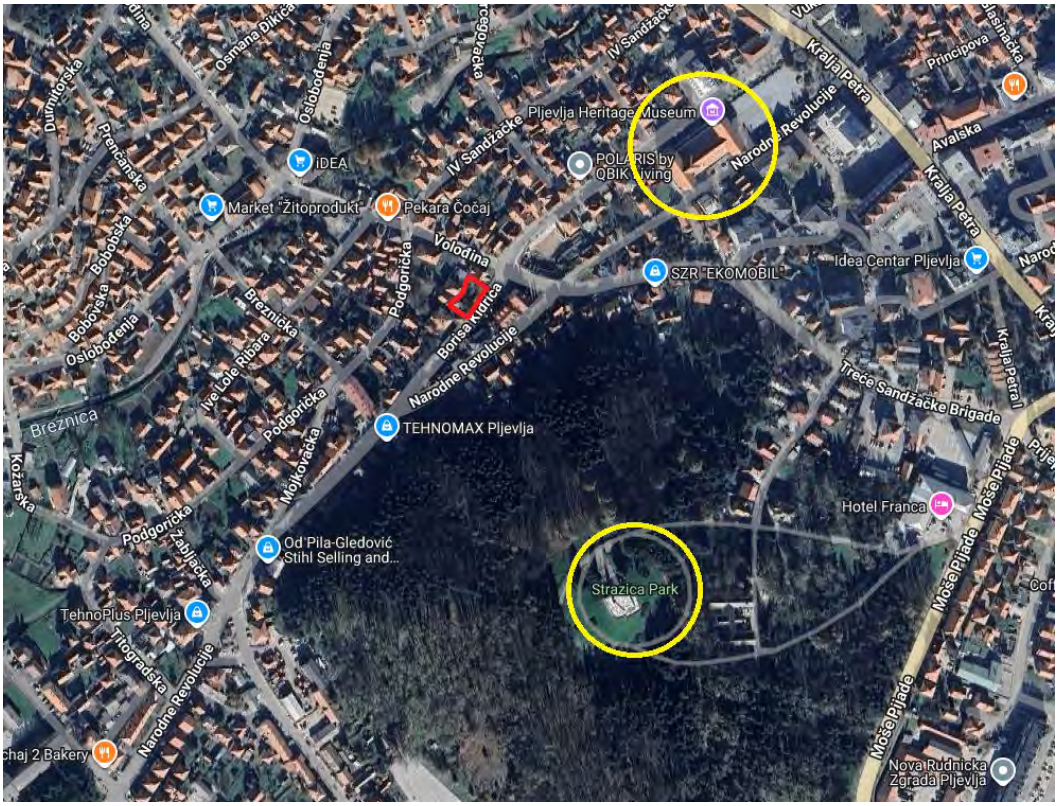

Slika 1. Geografski položaj predmetne grupe parcela (označen poligonom u crvenoj boji)
Izvor: Google maps

2.1. Geografski položaj

Opština Pljevlja se nalazi na krajnjem sjeveru Crne Gore. Smještena je između 43°04' i 43°33' sjeverne geografske širine, odnosno između 18°55' i 19°34' istočne geografske dužine.

Opština se prostire u pravcu sjeverozapad-jugoistok, zahvatajući površinu od 1.346 km2 (sa dužinom od približno 60 km i širinom oko 25 km vazdušnom linijom). Površina Opštine Pljevlja iznosi 9,75% ukupne teritorije Crne Gore, što je čini trećom po površini opštinom u državi. Sa sjeverozapada i zapada, Opština Pljevlja se graniči sa Bosnom i Hercegovinom (opštine Foča i Čajniče), sa sjevera i sjeveroistoka sa Republikom Srbijom (opštine Priboj i Prijepolje), sa jugoistoka i istoka sa Opštinama Mojkovac i Bijelo Polje, a sa jugozapada sa Opštinom Žabljak.

Opštinski centar Pljevlja lociran je u Pljevaljskoj kotlini na srednjoj nadmorskoj visini od 770 m. Leži na tri rijeke - Breznici, Ćehotini i Vezišnici. Gradsko naselje zahvata prostor 2,5 km dužine i oko 1 km širine.

Grad Pljevlja i okolinu karakteriše antropogeni tip predjela tipičan za rudarsko-industrijske gradove, izrazite promjene prirodnog pejzaža, degradiranost prostora i izrazita neuređenosti u uslovima odsustva rekultivacije.

Na slici 2. prikazano je područje grada Pljevalja i njegove okoline.

Slika 2. *Područje grada Pljevalja i njegove okoline*

2.2. Geomorfološke karakteristike lokacije

U geomorfološkom smislu dominantni makromorfološki oblici reljefa Pljevalja su fluviodenudaciona površ i dolina Ćehotine i njenih pritoka. Prirodnu konstrukciju terena lokacije, u površinskom dijelu izgrađuju deluvijalne, prašinasto pjeskovite gline, mrvičaste teksture, braon boje sa sitnijom i krupnijom drobinom, uglavnom krečnjačkog porijekla, dubine do najviše 5 m, a dalje je zastupljen kompleks predstavljen laporcima, ugljenastim slojevima i laporovitim glinama koje su mjestimično veoma pjeskovite, šljunkovite i ugljenosne, dubine do oko 15 m.
Sa hidrogeološkog aspekta, na osnovu strukture poroznosti i funkcija stijenskih masa, u cjelini gledano, na izučavanoj lokaciji, zastupljene su pretežno nepropusne sredine. Procjedne vode javljaju se po pjesovitim i šljunkovitim slojevima unutar generalno slabopropusnog ili vodonepropusnog kompleksa.

Na osnovu karte seizmičke regionalizacije Crne Gore, teren predmetne lokacije pripada zoni sa osnovnim stepenom seizmičkog intenziteta 7o MCS skale.
Pljevaljsko područje se odlikuje različitim tipovima zemljišta, određene plodnosti, sa različitim fizičkim i hemijskim osobinama.
Na lokaciji i njenom širem okruženju od zemljišta najviše su prisutni smeđa zemljišta i rendzina.
Dominantan uticaj na hidrografske karakteristike područja Opštine Pljevlja ima rijeke Ćehotina, s pritokama, čijem slivu pripada 74% ukupne površine pljevaljske opštine.
Rijeka Ćehotina izvire ispod planine Stožer i teče pravcem jugoistok-severozapad sve do svog ušća Drinu. Do profila na granici Crne Gore površina sliva Ćehotine iznosi 1.128 km2. Pritoke Ćehotine se zavisno od strane uliva klasifikuju se na desne i lijeve pritoke.
Veće pritoke sa desne strane su: Kozička rijeka (10 km), Suva Dubočica, Breznica, Jugoštica (5 km) Gornja rijeka (12 km), Gotovuša, Glisnička rijeka, Kamenica (9 km), Buna (10 km), Kozica, Luška rijeka (12 km), Krţavska rijeka (7 km) i Šuplica (6 km). Lijeve pritoke su: Maočnica (17 km), Vezišnica (18 km), Voloder (36 km), Sredenica, Koritnik (12 km), Mejdanik (8 km) i Škopotnica (17km).
S obzirom da Pljevaljska kotlina sa Ćehotinom ima kišno-sniježni režim, najveći vodostaj je u proleće, usled jakih prolećnih kiša i intenzivnog otapanja snijega. Najmanji vodostaj je u ljetnjim mjesecima, kada je intezitet padavina mali.
Prosječni protok Ćehotine kod Pljevalja iznosi 7,4 m3/sek.
Na lokaciji nema vodenih tokova, a lokaciji je najbliža rijeka Breznica koja je od lokacije udaljena oko 540 m vazdušne linije.

2.3. *Prikaz apsorpcionog kapaciteta prirodne sredine*

Pljevaljska kotlina ima modifikovanu umjereno kontinentalnu klimu sa karakteristikama planinske klime i sa vrlo malim godišnjim prosjekom padavina. Zime su duge i oštre, ljeta su kratka i svježa.
Za kotlinu su karakteristične termičke inverzije, ujezeravanje hladnog vazduha (kada se u zimskim mjesecima temperature spuštaju i ispod -20°C) i radijacione magle, što sve doprinosi smanjenju kvaliteta vazduha u gradu, naročito zimi u vrijeme tišina (periodi bez vjetra) i hladnih dana. Klimatske inverzije uključuju spuštanje hladnog vazduha u kotlinama i rečnim dolinama, dok se na planinskim padinama i vrhovima zadržava topliji vazduh i vedro vrijeme. Izvjesne odlike planinske klime koje se ogledaju u ekstremno niskim temperaturama su posledica relativno visoke nadmorske visine ovog područja. Zbog toga Pljevlja spadaju u red najhladnijih mesta u Crnoj Gori.
Srednje mjesečne temperature vazduha na području Pljevalja za period 1962-2011. Godina kretale su se od -2,1 oC u januaru do 18,0 oC u julu. Prosječna godišnja temperature vazduha na području Pljevalja za period od 1962 do 2011. iznosila je 8,7oC
Na području Pljevalja padavine su skoro jednako rasporedjene tokom cijele godine i nema sušnih perioda. Maksimalna mjesečna, prosječna količina padavina za period 1962-2011. godina bila je u junu i novembru, a minimalna u martu. Prosječna godišnja količina padavina bila je 798 l/m2.
Maksimalna mjesečna količina padavina za navedeni period zabilježena je u novembru 1985. a izosila je 276 l/m2, a minimalna u oktobru 1995. i iznosila je 0,7 l/m2.
Oskudnost u padavinama je posledica nepostojanja uslova u većem dijelu godine da se postigne nivo kondezacije i pored visoke relativne vlažnosti. Smanjene količine padavina su karakteristika i zimskih mjeseci, zbog niskih temperatura i sniježnih padavina. Osim kiše na ovom području se javljaju i padavine u vidu snijega.

Zbog kotlinskog položaja, u Pljevljima je bio veliki broj dana sa maglom. Na području Pljevalja najčešće se javljaju magle radijacionog tipa kao posljedica hlađenja vazduha u prizemnom sloju i taloženja hladnog vazduha iz planinskih oblasti u najniže djelove kotline formirajući pri tom „jezero hladnog vazduha".
Formiranje magle i ostali prateći meteorološki efekti koji se vezuju za pojavu magle su vrlo nepovoljna kombinacija sa aspekta kvaliteta vazduha i u ekstremnim slučajevima ova kombinacija meteoroloških parametara može da bude i prilično opasna i ove situacije praćene

su enormno visokim vrijednostima koncentracije zagađujućih materija u vazduhu.
Vjetar na području Pljevalja spada u faktore koji imaju izuzetno značajnu ulogu sa aspekta koncentracije zagađujućih materija i kvaliteta vazduha. Situacije sa vjetrom koji može da ima efeka provjetravanja i koji može bitno da smanji visoke koncentracije zagađujućih materija su vrlo slabo zastupljene. U principu, situacije sa vrlo malom brzinom ili tišinom su dominantno zastupljene u Pljevaljskoj kotlini.
Apsorpcioni kapaciteti posmatranog područja nijesu veliki, posebno kada se ima u vidu da područje pripada sredini sa velikim antropogenim uticajem
Analiza postojećeg stanja pokazuje da u okviru analiziranog prostora dominantni uticaji potiču od rudarstva i proizvodnje električne energije koji su i dominantni faktori u prostoru i prouzrukuju velike degradacije, zagađivanje i reljefne promjene. Degradacija zemljišta u Pljevljima zahvatila je velike komplekse, posebno na područjima gdje se nalaze rudna polja, deponije, objekti energetike i industrije, koji svojim radom direktno ili indirektno utiče na kvalitet vazduha, zemljišta i vodotoka.
Ekološku opterećenost područja grada usložnjavaju i nepovoljne klimatske karakteristike koje vladaju na području Pljevalja, a prije svega veliki broj dana sa tišinom, česta pojava magle, česte pojave temperaturne inverzije i slabe provjetrenosti.
Sa druge strane šire područje koje obuhvata Opština Pljevlja karakteriše prisustvo raznovrsnih oblika reljefa, geoloških i pedoloških podloga, mikroklimatskih prilika i niza drugih faktora koji su uslovili razvoj različitih biljnih zajednica. U prvom redu, na ovom području zastupljena je raznovrsna šumska vegetacija koju karakteriše vertikalna zonalnost: na nižim nadmorskim visinama prisutna je zona niskih lišćarskih šuma i šikara; visočije, izdvaja se zona visokih mješovitih i četinarskih šuma.
Na području lokacije nalazi se određeni broj stabala *Picea concolor, Picea abies, Pinus sylvestris* i *Ulmus sp.* (brijest). Iznad lokacije nalazi se četinarska šuma smrče i jele. Prostor Pljevalja ima poseban pejzažni identitet koji čine specifične i raznolike prirodne vrijednosti - orografske karakteristike, karakteristike autohtone vegetacije i vrijedno kulturno-istorijsko naslijeđe koji se međusobno prožimaju, uz obilje detalja, čineći jedinstvenu – harmoničnu cjelinu. Na području grada Pljevalja dominantan je antropogeni pejzaž. U gradu i okolini se veoma jasno sagledava dejstvo urbanizovane gradske sredine I rudarsko–energetsko–industrijske zone. Područja rudarskih kopova, zatim jalovišta,
termoelektrane i deponije Maljevac obuhvataju antropogene predjele koji su tipični za rudarsko-industrijske gradove, sa izrazitim promenama prirodnog pejzaža, degradiranošću prostora i često izrazitom neuređenošću u uslovima odsustva rekultivacije.
Na lokaciji predmetnog objekta i njenom užem okruženju nema zaštićenih objekata I dobara iz kulturno istorijske baštine.
U Pljevljima gdje se nalazi lokacija objekta, prema rezultatima Popisa iz 2023. godine bilo je 24.542 stanovnika i 9.136 domaćinstava.

Podaci pokazuju da je u Opštini Pljevlja došlo do smanjenja broja stanovnika za 6.244, a domaćinstava za 1.564 u odnosu na Popis iz 2011. godine.
Broj članova domaćinstva prema Popisu iz 2023. iznosio je 2,69. Gustina naseljenosti u Opštini Pljevlja prema Popisu iz 2023. godine iznosila je 18,23 stanovnika na 1 km^2.

Slika 3. Pregledna karta seizmičke regionalizacije
Izvor: *B.Glavatović, Inženjerska seizmologija.*

Slika 4. Karta očekivanih zemljotresa sa maksimalnim magnitudama u okviru povratnog perioda od 100 godina, sa vjerovatnoćom realizacije od 70 %.

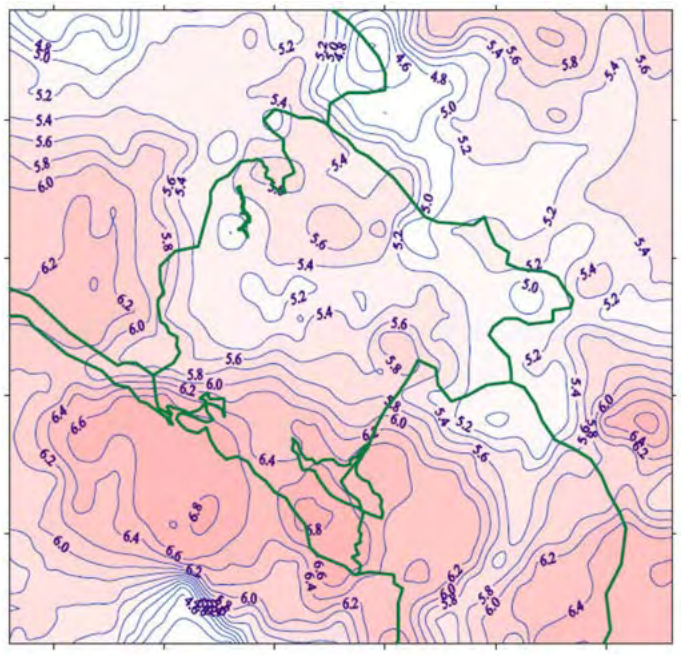

2.4. *Podaci o postojećim objektima i infrastruktura*

Ukupna površina predmetnih parcela iznosi 367.00 m2.
Navedene katastarske parcele su svojina Papić (Dragan) Tijane u obimu prava 1/1.

Na predmetnoj parceli nema izgrađenih objekata, kao ni drugih infrastrukturnih cjelina.

Kako je već navedeno, predmetna lokacija nalazi se u užem gradskom jezgru, nedaleko od gradskog parka ''Stražica'' na jugu, te Zavičajnog muzeja Pljevlja i Hotela Pljevlja na istoku. Predmetna grupa parcela izlazi na gradsku saobraćajnicu na jugoistočnoj strani (ulica Borisa Kidriča), te je to osnova saobraćajna poveznica, kao i pješački i kolski pristup parcelama.
Navedena grupa parcela predstavlja jedinstvenu površinu bez izgrađenih objekata na njoj, te je u pogledu nivelacije u blagom padu u odnosu na saobraćajnicu, a u smjeru jugoistok-sjeveozapad, ne više od 2m vertikalne denivelacije. Pristup objektu i dijelu poslovnog sadržaja-samouslužne perionice je obezbijeđen sa jugoistočne strane, kao i ulaz u podrumsku etažu, do koje se pristupa preko zavojite kose rampe nagiba ne većeg od 14°. Nezavisno od prizemlja i podrumske etaže, pristup stambenom bloku objekta i dijelu poslovnog sadržaja na prvom spratu smješten je na sjeverozapadnoj fasadi objekta, a etaži prvog sprata pristupa se preko otvorenog jednokrakog stepeništa koje je planirano uz sjeverozapadnu fasadu, te natkriveno krovnom konzolom koja je ispuštena na kompletnoj strani objekta. Parking prostor, kao i pomoćna-tehnička prostorija za funkcionisanje samouslužne perionice, smješteni su u okviru podrumske etaže.

Novoprojektovani objekat okružen je stambenim objektima za kolektivno i individualno stanovanje, na optimalnom rastojanju od svih navedenih sadržaja.
Od infrastrukturnih objekata u okruženju lokaciji, pored prilaznih saobraćajnica, postoji elektroenergetska, vodovodna i kanalizaciona mreža.

3. KARAKTERISTIKE PROJEKTA

Projektna dokumentacija urađena je na osnovu projektnog zadatka dostavljenog od strane investitora i Urbanističko-tehničkih uslova 05-332/25-28/8 izdatih od strane Sekretarijata za uređenje prostora opštine Pljevlja, od dana 05.03.2025. godine, a sve u skladu sa Geodetskom podlogom izdatom od strane Agencije za izvođenje geodetsko-katastarskih radova ,,TRIGONOMETAR" d.o.o. – Pljevlja.

Predmet ovog projekta je izrada tehničke dokumentacije za stambeno-poslovni objekat na urbanističkoj parceli UP 2008, odnosno na dijelovima kat. parcela KP br. 1870/2, KP br. 1870/3, KP br. 1870/5 KO Pljevlja, opština Pljevlja; urbanistički blok 20, u zahvatu Detaljnog plana "Centar II" – Izmjene i dopune u Pljevljima.

3.1. *Prostorna organizacija i funkcionalne karakteristike projekta*

Prostornu konfiguraciju prizemne etaže čine četiri polu-otvorena boksa za pranje automobila, odvojena particijama izrađenim od sendvič panela debljine 10cm, gdje je samo čeona strana potpuno otvorena za neometan pristup automobilima. Volumenski su predstavljena kao četiri kubusa veće spratne visine, radi adekvatnog prostora za smještanje rotacionog mehanizma za potrebe perionice.

Slika 5. *Čeoni 3D prikaz objekta na lokaciji sa fokusom na autoperionicu*

Slika 6. *Bočni 3D prikaz autoperionice*

3.2. *Konstrukcija i materijalizacija objekta*

Objekat je projektovan kao skeletna konstrukcija sa armirano-betonskim stubovima kao primarnim nosivim elementima.
Stubovi su armirano betonski, preliminarnog poprečnog presjeka 40x40cm, odnosno 40x30 na dvjema etažama iznad prizemlja, čije konačne dimenzije određuje statički proračun.
Međuspratne konstrukcije su monolitni-bezgredni sistem armirano-betonskih ploča, debljine 20cm,
Podrumski spoljašnji zidovi su armirano-betonski. Spoj zidova i temeljne ploče je zaštićen od prodora vode tako što se postavlja gumena traka širine 30cm koja uranja 15cm u ploču i 15cm u zidno platno.
Spoljašnji zidovi su od giter blokova debljine 20 cm na prizemlju, odnosno 25cm na ostalim nadzemnim etažama, zidani u produžnom malteru u razmjeri 1:3:9, ankerovani za stubove.
Krov je četvorovodni, kompleksan, jedinstvenog nagiba od 30°. Krovna konstrukcija je od drvenih elemenata i oslanja se na armirano-betonsku ploču, grede i serklaže, ankerovana po propisima. Krovni pokrivač je trapezasti lim u crnoj boji.

Spoljne površine zidova prizemlja su obložene termo-izolacionom fasadom tipa "demit" sa debljinom stiropora d=10 cm, te obložene fasadnom opekom kao završnim slojem.

3.3. Instalacije

Projektom su predviđene sve potrebne instalacije: instalacija vodovoda i kanalizacije, kao i elektro instalacije jake i slabe struje, koje se obrađuju u posebnim prilozima a u skladu sa važećim uslovima i standardima projektovanja instalacija.

Odvodnjavanje atmosferske vode, iz olučnih vertikala i površinskih voda planirano je izradom atmosferske kanalizacije.
Svi priključci biće regulisani u skladu sa izdatim uslovima od strane nadležnih institucija.

Projekat vodovoda napravljen je kao cijelovito rješenje vodosnadbijevanja objekta. Dovod vode je planiran PE DN 40 vodovodnim cijevima od vodomjerne šahte do vertikala. Razvod mreže i vertikala za vodu urađen je sa PP vodovodnim cijevima. Razvodi po sanitarnim čvorovima su odvojeni ventilom od vertikale. Svi cijevni vodovi u horizontalnim i vertikalnim oknima biće termički izolovani negorivom izolacijom i zaštićeni, dok će u zidu biti izolovani omotom od filca ili jute. Na ogranku svakog sanitarnog cvora projektovan je centralni propusni ventil, a na krajevima vertikala propusni ventil sa ispustom. Pre svakog točećeg mjesta predviđen je propusni ventil sa hromiranom kapom.
Vodovodna mreža iz objekta će biti priključena na vodovodnu mrežu u vodomjerno okno koje je planirano u neposrednoj blizini objekta. Mjestu priključka potreban je pritisak veći od 4.5 bara da bi zadovoljio nesmetan rad hidranata u slučaju da se požar dogodi. Projektmom je predviđen šaht dimenzija 140x140 u kojem je smješten kombinovani vodomjer za mjerenje potrošnje vode kako za hidrantsku, tako i za vodovodnu mrežu, kao i sva ostala potrebna vodovodna armatura. Projektom je predviđen kontrolni vodomjer prečnika 80/40, kao i kontrolne table sa vodomjerom za svaku zasebnu cjelnu u objektu. U objektu je planirana i protočna pumpa, kao rezerva u slučaju gubitka pritiska vode.

Obzirom na potrebe objekata, predviđeno je vodomjerno okno na propisnoj udaljenosti od ivice parcele. U vodomjernom oknu predviđena je ugradnja vodomjera sa daljinskim očitavanjem DN50.

Vodovodno okno je priključeno na PEHD cjeovod u skladu sa UT-uslovima i planskom dokumentacijom. Dovod prema uređajima za vodosnabdijevanje perionice je predviđen PEVG DN63 do mašinske prostorije u suterenu.

Prema lokaciji budućih usisivača projektovan je cjevovod PEVG DN32 do točećih mjesta pored usisivača. Potrebe za vodom su:

Prosječna potrošnja vode:

- 13 l/min za pranje po boxu (ukupno 52 l/min)
- 10 l/min omekšivač
- 17 l/min osmoza
- 10 % rezerva

POTREBNA KOLIČINA VODE ZA SAMOUSLUŽNU PERIONICU

SANITARNA VODA

vrsta sanitarnog elementa	ukupan broj sanitarnih elemenata	JO	UKUPNO
Izvod za perionicu	4	3	12.00
		S	12.00

UKUPNO JO: 12.00
Q = 0.25 x √JO
Q = 0.25 x 3.46
Q =0.86 lit/sek.

Apot=(d^2 x π)/ 4=Q / Vmax

d= √(4 x Q) / (Vmax x π x 1000)
Vmax = 2 m/s

d = 0.023m =23 mm
Za sanitarnu vodu je potreban unutrašnji prečnik 160 mm(usvojeno je DN 16)

Predviđeno je da se objekat priključi na gradsku mrežu fekalne kanalizacije.
Kanalizacija u objektu je predviđena od PVC vodovodnih cijevi otpornih na koroziju, dimenzija prema hidrauličkom proračunu. Nakon završetka radova na montaži kanalizacije, vrši se njeno ispitivanje na prohodnost i
vodopropustljivost, a nakon montaže sanitarnih uređaja i provjera funkcionalnosti.
Atmosferske vode sa krova objekta pošto nijesu opterećene nečistoćama direktno će se odvoditi u atmosfersku kanalizaciju.
Za odvođenje atmosferskih voda sa manipulativnih površina, parkinga, kao i voda od pranja garaža, koje mogu biti opterećene zemljom, pijeskom i lakim tečnostima od prisustva kola, predviđen je poseban sistem. Sakupljene vode sa navedenih površina pomoću posebne mreže, prije upuštanja u atmosfersku kanalizaciju propuštaju se kroz separator gdje se vrši njihovo prečišćavanje, odnosno taloženje zemlje i pijeska i odvajanje lakih tečnosti.

3.4. Atmosferska kanalizacija

Projektovano rješenje atmosferske kanalizacije je pored položaja planiranih instalacija atmosferske kanalizacije bilo u mnogome ograničeno mikroloakcijom objekta. Količina vode koja može doći do sistema za odvodnju vode procijenjena je na osnovu površine servisne saobraćajnice, parking mjesta i površine krova.

Hidraulička analiza elemenata za odvodnjavanje

Izbor separatora odgovarajućeg kapaciteta izvršen je na osnovu hidrauličnog proračuna.
Atmosferske padavine:
- Površina predmetne lokacije sa koje se sakupljaju i odvode vode u separator iznosi cca 572 m2.
- Intezitet padavina za Pljevlja iznosi 255 l/s/ha,
- Koeficient oticaja γ =0.9

Q =572 x 255 x 0,9/10.000 = 13,13 l/s,

Na osnovu protoka usvojen je separator ulja sa koalescentnim filterom, taložnikom i bajpasom (20%), proizvođača ROSEP: SEPARATOR ULJA - NS 30 SIP klasa I ili ekvivalentan.

Za odvodnju atmosferskih voda sa predmetnih površina planirani su AB kanali radnog naziva
"KRAK 1", "KRAK 2", "KRAK 3" i "KRAK 4". Minimalna dubina kanala je 15,00 cm na početku kanala, dok je nastavak kanala promjenljive dubine prateći nivelaciju saobraćajnice. Kanali su pozicionirani tako da ne dozvole miješanje atmosferske vode i tehnološke vode od pranja auta. Kanali se spajaju u sabirno okno AK 01 odakle se preko cjevovoda odvode do separatora NS30 za tretman atmosferskih voda.
Sa južne strane objekta nalazi se pristupni plato, dok separator lakih naftnih derivata smješten tih uz objekat na jugozapadnom bloku objekta.

Kišne vode se na ovaj način ne upuštaju direktno u recipijent, nego prvo u separator lakih naftnih derivata iz kojeg se preliva u obližnji upojni bunar zapremine 23,20 m3 za odvodnju atmosfestkih voda.

Od separatora se dalje prečišćena atmosferska voda zajedno sa prečišćenom tehnološkom vodom odvodi do recipijenta (upojnog bunara) i završava sa žabljim poklopce DN300.

Karakteristike upojnog bunara:
- prečnik 4,00 m;
- visina 5,80 m;
- debljna armirano betonskog zida 20 cm.

Projektovano rješenje tehnološke kanalizacije je, pored položaja planiranih instalacija bilo u mnogome ograničeno dužinom objekta, dubinom fundiranja objekta i mikroloakcijom objekta.
Količina vode koja može doći do sistema za odvodnju tehnološke vode preuzet je iz dijela mašinskog projekta. Pri tome je pretpostavljena upotreba profesionalne mašine za pranje toplom i hladnom vodom (cjelokupna voda od pranja završava u sistemu odvodnje tehnoloških voda). Takvi uređaji visoke klase za predmetnu perionicu imaju utrošak vode cca 82,00 l/min. Za odvodnju tehnoloških voda iz boksova za pranje auta planiran je sistem koji
počinje armirano-betonskom šahtom gdje se prvo vrši istaložavanje mulja i krupnih čestica od pranja. Iz AB šahta ispod boksa perionice projetkovana je cijev PEVGR DN160 u padu 1,00% prema revizionim šahtovima. Sabirna cijev za prihvat tehnoloških voda iz boksova planirana je paralelno sa perionicom sa njene istočne strane. Sabirni kolektor počinje RO 01 do RO 06 za prihvat voda iz boksova dalje se preko kolektora PEVGR DN200 voda transporutje do separatora ACO OLEOPATOR-C-FST NS 6 ili ekvivalent. Sa južne strane objekta nalazi se prilazni put, desno od njega parking mjesta i zelena površina gdje je smješten separator lakih naftnih derivata.

Tehnološka kanalizacija

Projektovano rješenje tehnološke kanalizacije je, pored položaja planirani instalacija bilo u mnogome ograničeno dužinom objekta, dubinom fundiranj objekta i mikroloakcijom objekta. Količina vode koja može doći do sistema za odvodnju tehnološke vode preuzet je iz dijela mašinskog projekta. Pri tome je pretpostavljena upotreba profesionalne mašine za pranje toplom i hladnom vodom (cjelokupna voda od pranja završava u sistemu odvodnje tehnoloških voda). Takvi uređaji visoke klase za predmetnu perionicu imaju utrošak vode cca 82,00 l/min.

Za odvodnju tehnoloških voda iz boksova za pranje auta planiran je sistem koji počinje armirano-betonskom šahtom gdje se prvo vrši istaložavanje mulja i krupnih čestica od pranja. Iz AB šahta ispod boksa perionice projetkovana je cijev PEVGR DN160 u padu 1,00% prema revizionim šahtovima. Sabirna cijev za prihvat tehnoloških voda iz boksova planirana je paralelno sa perionicom sa njene istočne strane. Sabirni kolektor počinje RO 01 do RO 06 za prihvat voda iz boksova dalje se preko kolektora PEVGR DN200 voda transporutje do separatora.

Tehnološke vode se na ovaj način ne upuštaju direktno u recipijent, nego prvo u separator lakih naftnih derivate iz kojeg se preliva u obližnji kanal za odvodnju atmosferskih voda. Od separatora se dalje prečišćena tehnološka voda zajedno sa prečišćenom atmosferskom vodom odvodi do recipijenta (upojnog bunara) i završava izlivnom građevinom sa žabljim poklopce DN300.

Separatori su u rezervoaru od PE sa korugovanim zidovima koji služe kao ojačanje od podzemnih pritisaka. Zapremina separatora i taložnika je NSx100 za najnižu zamuljenost otpadne vode. Jama za polaganje separatora se kopa mašinski i ručno u širokom iskopu dubine do 3.5 metara. Nakon polaganja separatora u jamu, vrši se zatrpavanje iskopne jame pjeskovito-šljunkovitim materijalom granulacije 3-20 mm. Tampon se ugrađuje u slojevima ne većim od 30 cm uz nabijanje do potrebnog modula stišljivosti kao podloga za ugradnju betonskih elemenata. Zatrpavanj prvog sloja se obavlja ručno. Dalje zatrpavanje se može obaviti mašinski uz uslov da se prilikom zatrpavanja rova mašinama ne prelazi preko rova sa montiranim separatorom i da slojevi ne budu deblji od 50 cm uz propisno nabijanje. Ispod separatora se radi izravnjavajuća ploča od betona. Takođe, radi se i armirano-betonska ploča ispod separatora sa ugradnjom ankera za koje se povezuje konstrukcija separatora.

Iznad separatora se radi armirano-betonska ploča i armirano-betonski vijenac nad revizionim silazom u separator.
Svi funkcionalni elementi separatora su smješteni u jedan podijeljeni bazen(kompaktni separator), u zavisnosti od veličine separatora. Prostor za taloženje služi za sedimentaciju i čvrste suspenzije. U ovom prostoru se dijelimično odvajaju čvrste materije i ulja. Istaloženi mulj se akumulira u odvojenom dijelu. Ulaz služi za uniformnost protoka.

Usklađenost separatora sa sertifikatom ISO 9001:2015 i evropskim standardom UNIEN 858-1, garantuje efikasnu prečišćenost atmosferskih i tehnološki otpadnih voda 100 %. Efikasnost prečišćavanja: klasa I (lakih naftnih derivata u izlaznoj vodi ≤ 5mg/l) - kod testiranja u skladu sa tačkom 8.3.3.1 Norme UNIEN 858-1. Separator efikasno prečišćava deterdžente kao i druge površinski aktivne supstance koji se nalaze u površinskom sloju otpadnih voda. Prilikom prečišćavanja otpadnih voda u separatoru nastaje mulj. Prema Pravilniku o klasifikaciji otpada i katalogu otpada („Sl. list CG" br. 59/13. i 83/16.), muljevi se klasifikuju u grupu:

10 01 20 muljevi iz tretmana otpadnih voda na licu mjestu koji sadrže opasne supstance Obaveza je Nosioca projekta da sklopi Ugovor o servisiranju, čišćenju separatora sa ovlašćenom kompanijom za pružanje ove usluge.*

Nakon ugradnje i prije početka rada separatora, neophodno je uređaje očistiti od eventualne prljavštine i nečistoća koja se mogu pojaviti u toku ugradnje (malter, stiropor, drvo, plastika, blato, itd.) te cijeli separator isprati čistom vodom. Visinu mulja i količinu izdvojenog ulja u separatoru je potrebno kontrolisati jednom mjesečno.

Mulj iz taložnika i ulje iz filtera separatora treba odstraniti prije nego što dostigne debljinu koja je predviđena katalogom isporučioca opreme.

Izdvojena lake tečnosti iz separatora kao opasni otpad privremeno se sakupljaju i odlažu u posebnu hermetički zatvorenu burad i iste skladište na prostoru zaštićenom od atmosferskih padavina. Mulj iz separatora kao opasni otpad predaje se ovlašćenoj firmi za zbrinjavanje opasnog otpada. Obaveza je Nosioca projekta da sklopi ugovor za pružanje ove usluge sa ovlašćenom firmom.

Obaveza je vlasnika opasnog otpada da vodi evidenciju sakupljanja i odvoza opasnog otpada.

Usvojen je separator ulja sa koalescentnim filterom, taložnikom i bajpasom (20%), proizvoađača ROSEP: SEPARATOR ULJA - NS 30 SIP klasa I, nominalnog kapaciteta sa bajpasom (20%) 30 l/s ili drugog proizvođača ekvivalentnih karakteristika.
Prema katalogu proizvođača, shodno EN 858 standardu (koalescentne separatore), sadržaj mineralnih ulja u prečišćenoj vodi manje je od 5 mg/l. Po važeći standardima ovakve vode se mogu ispuštati u površinske vode.
Prema tome, prije upuštanja u atmosfersku kanalizaciju, otpadne prečišćene vode zadovoljavaju granične vrijednosti emisije zagađujućih supstanci u otpadnim vodama koje su date u prilogu 1, Pravilnika o kvalitetu i sanitarno-tehničkim uslovima za ispuštanje otpadnih voda, načinu i postupku ispitivanja kvaliteta otpadnih voda i sadržaju izvještaja o kvalitetu otpadnih voda („Sl. list CG" br. 56/19), a koje za teškoisparljive lipofilne materije (ukupna ulja i masti) iznose 20 mg/l.
Nakon ugradnje i prije početka rada separatora, neophodno je uređaje očistiti od eventualne prljavštine i nečistoća koja se mogu pojaviti u toku ugradnje (malter, stiropor, drvo, plastika, blato itd.) te cijeli separator isprati čistom vodom.
Visinu mulja i količinu izdvojenog ulja u separatoru je potrebno kontrolisati jednom

u tri mjeseca. Mulj iz taložnika i ulje iz filtera separatora treba odstraniti prije nego što dostigne debljinu koja je predviđena katalogom isporučioca opreme.
Izdvojena ulja i goriva iz separatora kao opasni otpad privremeno se sakupljaju i odlažu u posebnu hermetički zatvorenu burad i iste skladište na prostoru zaštićenom od atmosferskih padavina.

Prilogom br. 1 predstavljena je pozicija septičke jame, upojnog bunara, kao i pozicija separatora ulja.

Prilog br. 2 i 3 odnose se na vodovodne instalacije.

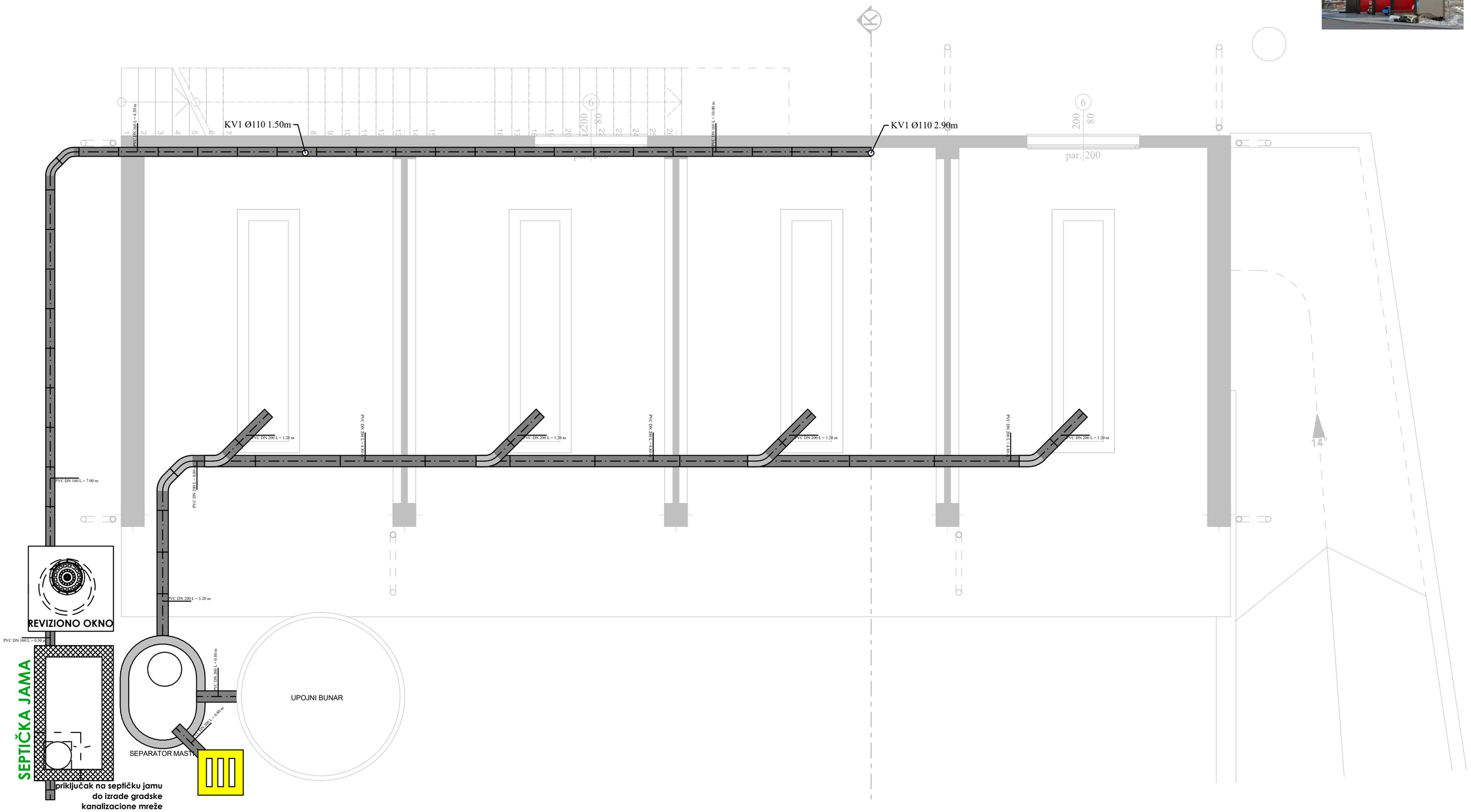
S
KV1 Ø110 1.50m
KV1 Ø110 2.90m
PVC DN 160 L = 4.50 m
PVC DN 160 L = 10.00 m
PVC DN 200 L = 1.20 m
PVC DN 200 L = 0.80 m
PVC DN 160 L = 7.00 m
PVC DN 200 L = 3.20 m
PVC DN 160 L = 0.30 m
PVC DN 200 L = 0.80 m
PVC DN 160 L = 0.80 m
REVIZIONO OKNO
SEPTIČKA JAMA
SEPARATOR MASTI
UPOJNI BUNAR
priključak na septičku jamu
do izrade gradske
kanalizacione mreže
par. 200
14°

Prilog1.

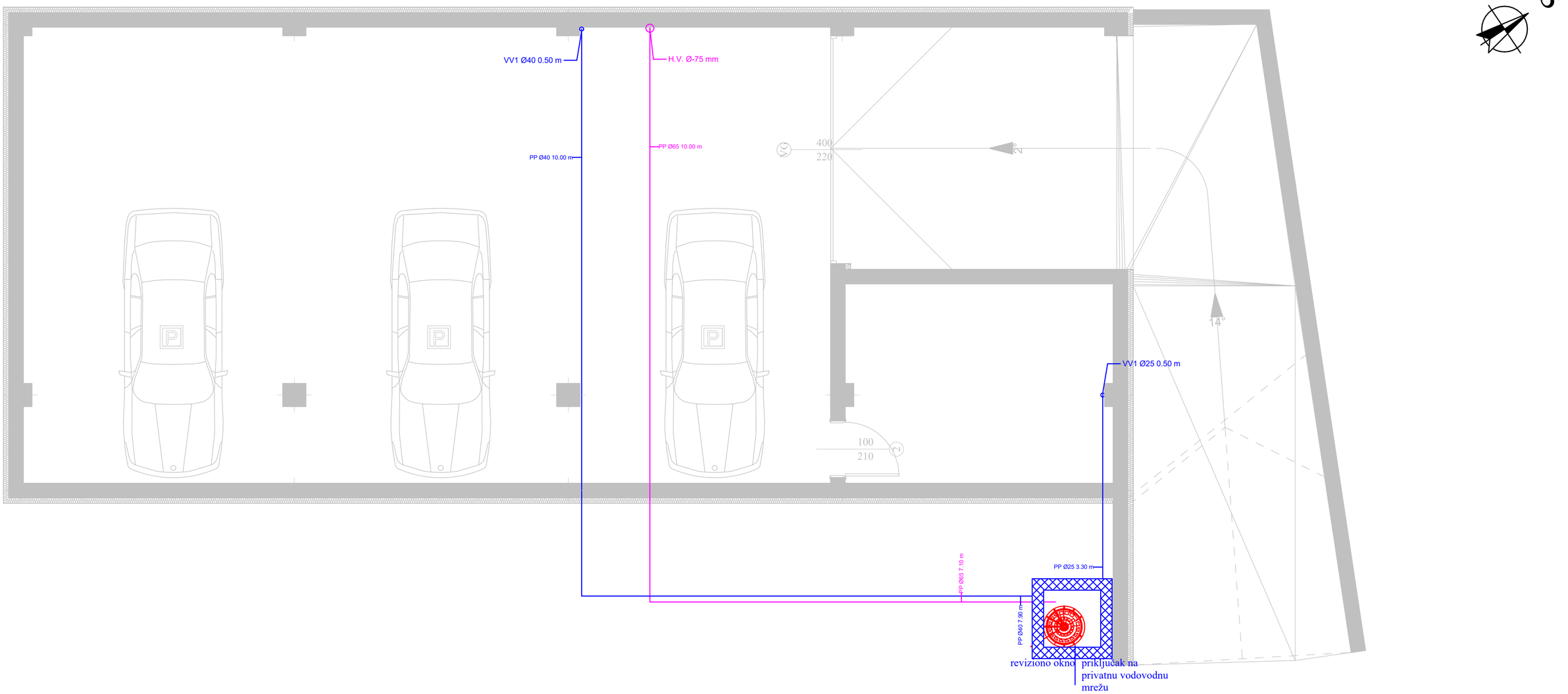
S
VV1 Ø40 0.50 m
H.V. Ø-75 mm
PP Ø40 10.00 m
PP Ø65 10.00 m
400
220
100
210
14°
VV1 Ø25 0.50 m
PP Ø25 3.30 m
PP Ø65 7.10 m
PP Ø40 7.90 m
reviziono okno
priključak na
privatnu vodovodnu
mrežu

Prilog 2.

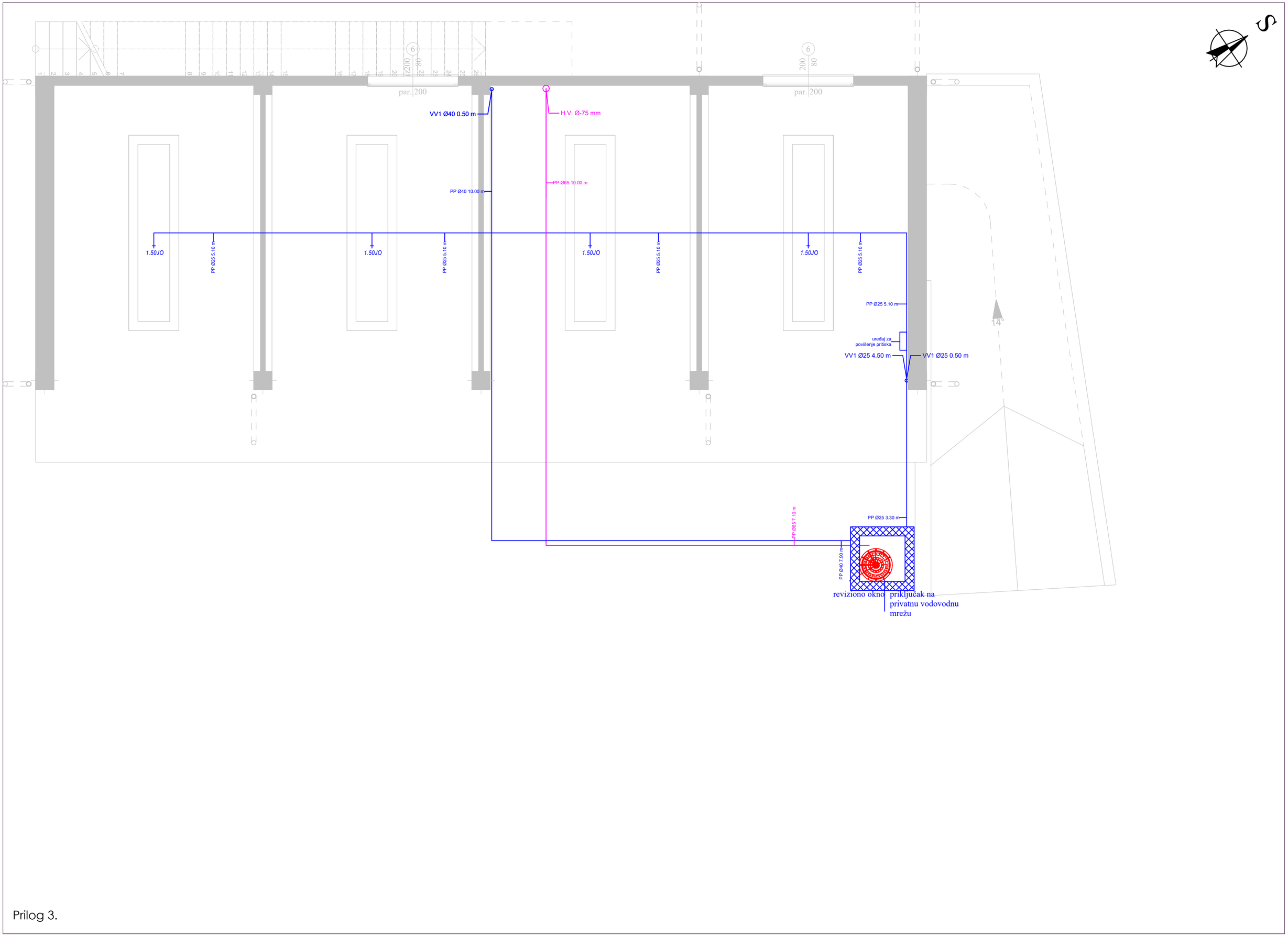
S
VV1 Ø40 0.50 m
H.V. Ø-75 mm
PP Ø40 10.00 m
PP Ø65 10.00 m
1.50JO
PP Ø25 5.10 m
PP Ø25 5.10 m
uređaj za povišenje pritiska
VV1 Ø25 4.50 m
VV1 Ø25 0.50 m
PP Ø25 3.30 m
PP Ø65 7.10 m
PP Ø40 7.90 m
revizijono okno
priključak na privatnu vodovodnu mrežu
par. 200
14°

Prilog 3.

3.5. TEHNIČKE KARAKTERISTIKE SEPARATORA ULJA

Separator ulja Rosep - klasa I sa automatskim zatvaračem i filterom

Separatori sa koaelecentim filterom klase I ne prelaze koncentraciju ugljikovodika u razini od 5mg/l.

Kod automehaničarskih radionica, benzinskih pumpi, autoperionica ili gdje može doći do zapaljenja tekućeg otpada, ugrađuju se separatori sa taložnikom za ulje. ROSEP separatori ulja opremljeni su koalescentim filterom, uređajem za automatsko zatvaranje.
Dodatna opcija: elektronski sistem za upozorenje. Koaelescenti filter je ugrađen na pregradni zid te se lako može skinuti i očistiti ili zamjeniti za dalju upotrebu.

Materijal

Sakupljač ulja izrađen je od polietilena, koji je primjeren za fekalne i čiste vode.

Upotreba

U skladu sa direktivom EU, sakupljači ulja moraju biti ugrađeni na sva parkirališta, otvorenog i zatvorenog tipa, u sve automobile, kamione i druga vozila. Namjenjeni su izlučivanju lakih tečnosti te dizajnirani prema EN 858 standardu.

Klasa I

Projektiran za postizanje koncentarcije ulja manje od 5 mg/l, prema standardnim uvjetima ispitivanja. Koriste se za uklanjanje sitnih kapljica ulja. Ugrađen filter za povećani učinak razdvajanja ulja od vode. Uslijed protoka vode dolazi do združivanja sitnih kapljica ulja.

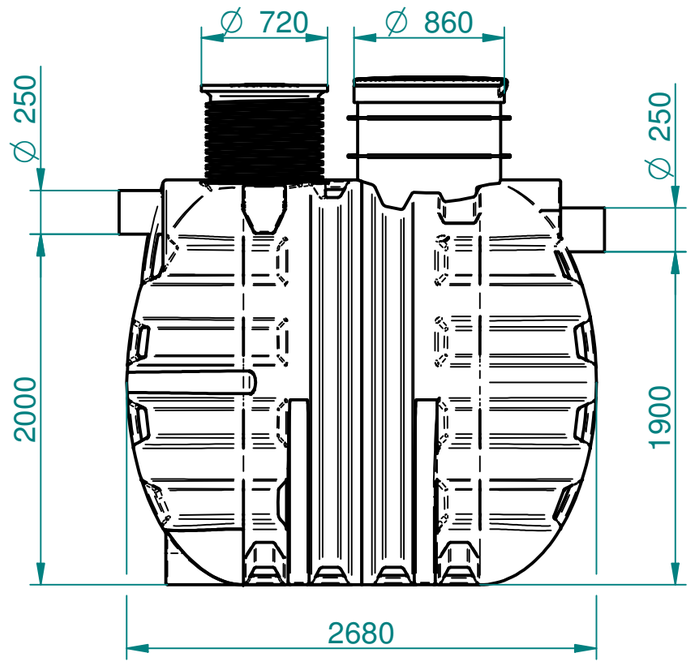

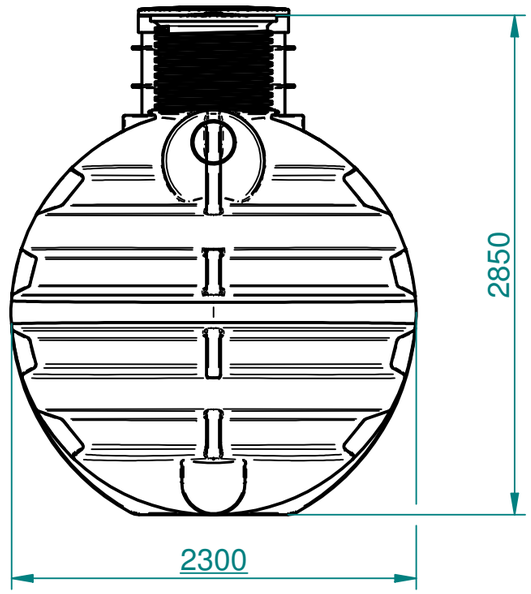

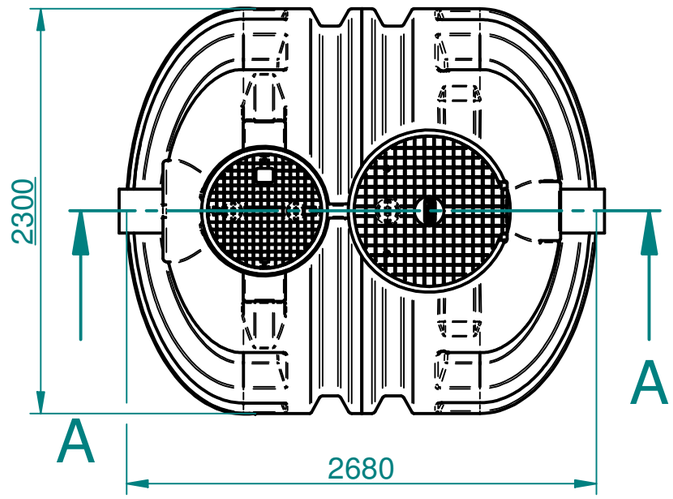

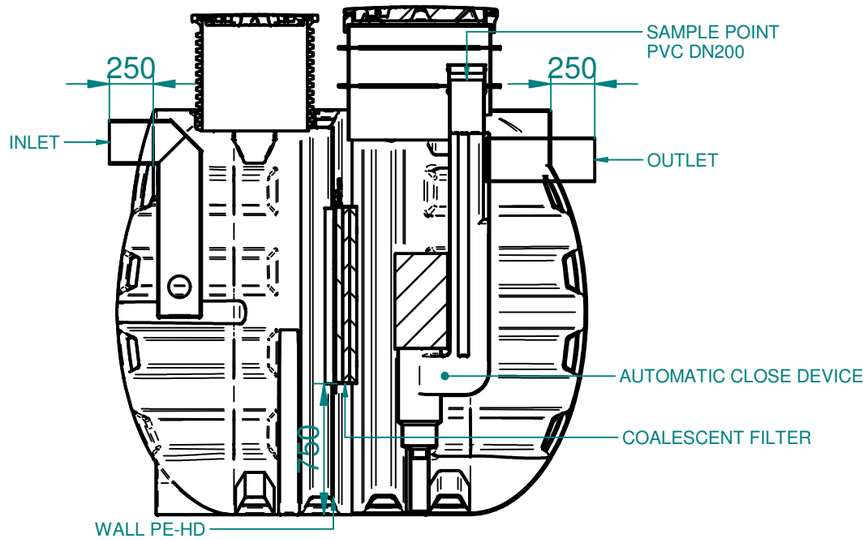

Section A-A

Za tehnične risbe si pridržujemo pravico do spremembe

Rosep				Splošne tolerance SIST ISO 8015	Površinska hrapavost	Merilo 1:35	Masa / Standard
						Material, dimenzije, surovec: PE, PVC, PP	
					Datum / Ime	Naziv: ROSEP NS 30	
				Izdel.	jakag		
				Kontr.			
				K. std.			
						Opombe: Volume : 8.000 [L]	Code : 7300072730
				roto		Številka risbe	List L.
Ozn.	Sprememba	Datum	Ime	Osnovna risba		Nadom.	Nadome. z.

A3

OIL SEPARATOR

RoOil

TECHNICAL DATA SHEET / 7300772730

Document number : 88.1 / 2021

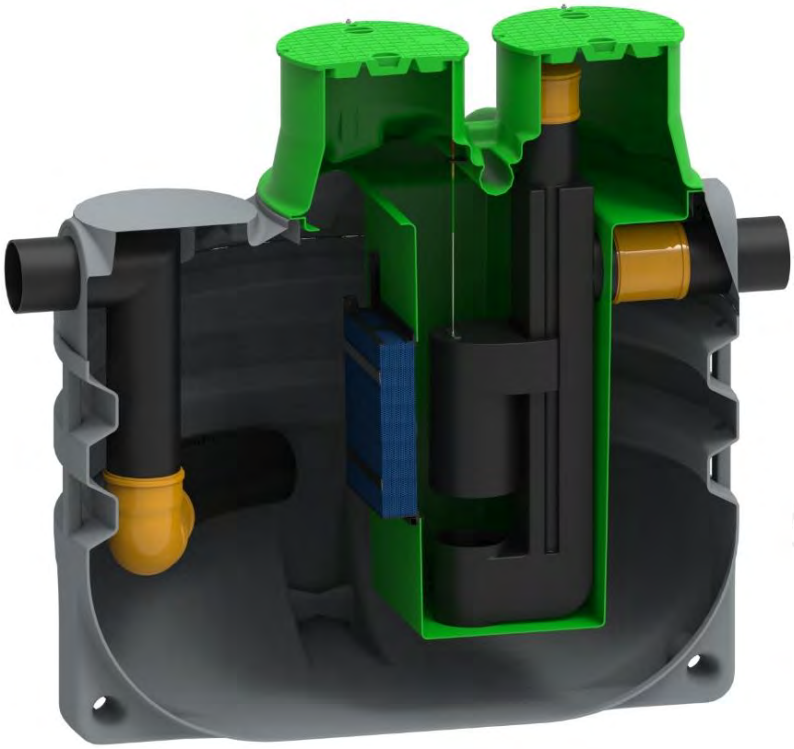

PRODUCT DESCRIPTION

RoOil separators are used everywhere where the possibility that mineral oil will come into rivers, streams, lakes or nature.

Inside the oil separator, a coalescence filter is installed. Coalescent filter serves to purify meteoric waste water up to 5 mg/l of the mineral oil content at the outlet. Automatic closure device at the outlet prevent the extraction of mineral oils from the oil separator into the environment.

The integrated measuring point on the oil separator allows for easy sampling fort he needs of measurements of the concentration of the mineral oil content at the outlet.

Oil separator is made of naturally-friendly polyethylene (PE), which can be 100 % recycled after use.

It is dimensioned and tested according to the standards SIST EN 858 – 1 and SIST EN 858 - 2

TECHNICAL DATA RoOil NS 30 S-I-P

Technical data	Values
Nominal flow	30 L/s
Total volume	6000 L
Settler volume	4260 L
Oil separator volume	850 L
Maximum oil amount	1020 L
Installation	Underground installation
Dimension D x H [mm]	Φ 2300 x 2350 [mm]
Diameter of revision openings	2 x Φ 600 [mm]
Material	Polyethylene [PE]
Inflow and outflow pipe diameter	DN 250
Oil content at the outlet	< 5 mg/L – I. class
Standard	SIST EN 858-1, SIST EN 858-2
UV resistant material	Yes
Coalescent filter	Yes
Cover	PE walk - on cover
Water outflow	To surface or ground water

ROOIL OIL SEPARATOR ADVANTAGES

- **High cleaning efficiency**
- Simple maintenance
- **Long life service**
- Easy and fast installation
- **Integrated sample point**
- Revision openings Φ 600
- **Coalescent filter**
- Calming inlet pipe
- **Automatic closure device**
- Slovenian product

LDPE

MECHANICAL RESISTANCE AND STABILITY

Mechanical resistance and stability checked (Report no.: P 0087 / 17 – 680 - 2)

Slovenian national building and civil engineering institute, Dimičeva ulica 12, 1000 Ljubljana

WATERTIGHTNESS

Watertightness checked (Report no.: P 0087 / 17 – 680 – 1)

Slovenian national building and civil engineering institute, Dimičeva ulica 12, 1000 Ljubljana

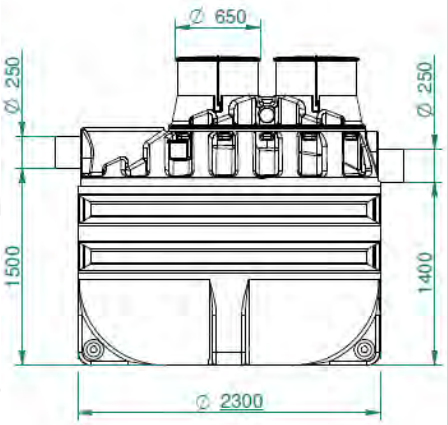

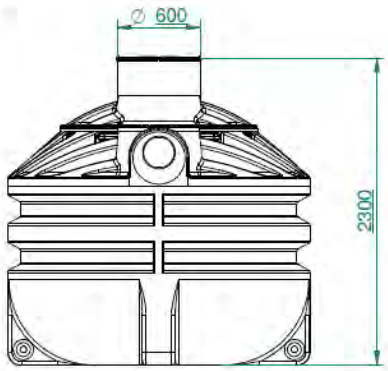

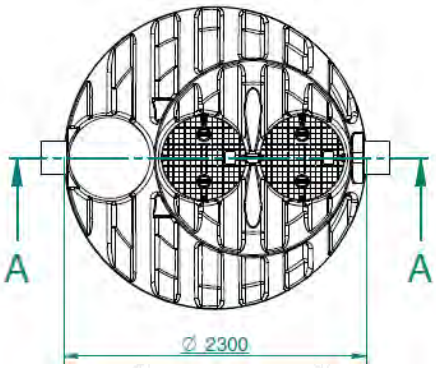

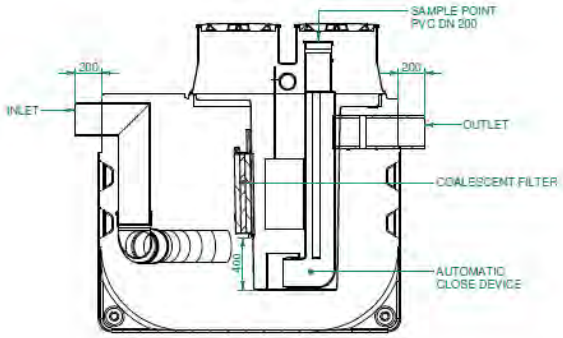

ADDITIONAL INFORMATIONS

INSTALLATION

The installation of the RoOil is fast and simple. To install the oil separator, excavate the pit, install the oil separator and fill with the water at the same time. Connect it with the inflow and the outflow PVC pipes (DN 250 connections).

Oil separators can be installed by Roto experts. Installation must be made according to the general instructions accessed on the QR code.

Instructions for installation

OPERATION

Water contaminated with oil, fats and other sludges flows into the first chamber, whereby the inlet tube takes care of the calming the water. The sedimentary chamber has the function of a sludge trap, sand, fine sludge and other rough dirt. The larger oil droplets rises to the level in the sedimentary chamber, while the remaining water contaminated with small droplets of oil flows through the coalescent filter. In the second chamber the remaining oil is rised to the surface. The purified water of light liquids from the second chamber drains through the effluent to the drainage system, thus protecting the nature against potential pollution.

MAINTENANCE

The control of the oil separator should be carried out in accordance with the procedure and must be written in operating diary. Control must be made after every major rainfall and a longer dry season. Checking the oil trap includes checking the amount of sewage sludge and floating oil on the surface.

Maintenance of the oil trap involves removing sludge, floating oil and cleaning the components of the device. The maintenance period shall be determined on the basis of the actual load at the initial stage of operation. Cleaning of the device should be carried out by the authorized person who ensures that the wastes is handled in accordance with the legal regulations.

COALESCENT FILTER AND AUTOMATIC CLOSURE DEVICE

The coalescent filter is installed in the PE housing in the chamber wall. Greater droplets of oil float on the surface due to the lower density of water. Small droplets that did not raise in the first chamber, flows through the coalescent filter and join into larger droplets, thereby increasing their volume and buoyancy, which contributes to the remaining part of the oil rising to the surface.
The filter is attached to the movable housing, which is easly pulled over the guides of the chamber wall from the oil separator. Coalescent filter can be cleaned with a high pressure cleaner.
The automatic closure device is installed in the second chamber. The automatic closing mechanism closes automatically in the event of an exceeded maximum oil level in the separator.

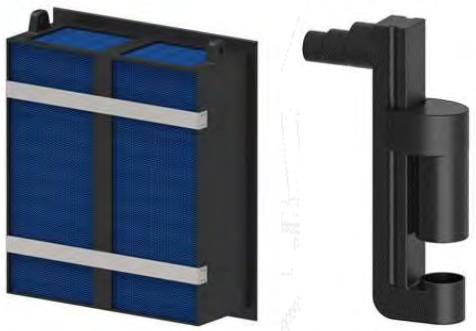

Roto Eco d.o.o.

Puconci 12, 9201 Puconci,

SLOVENIA

Customer support: (+386) 2 5252 152 **Technical support:** (+386) 2 5252 196 **Web page:** www.rotoECO.eu

For the latest information check www.rotoECO.eu

All rights reserved, including the rights of photomechanical reproductions and storage on electronic media. The manufacturer reserves the rights to change the product. Any commercial use of the processes and working procedures assumed in this document is prohibited. Although information, texts and photos were carefully collected. The mistakes can not be completely excluded. The publisher and editors can not assume legal resposibility or guarantee any incorrect information. The publisher and editors are grateful for any possible suggestions for improvements and warnings of possible mistakes in the text.

LDPE

3.6. Funkcionisanje samouslužne auto-perionice

U samouslužnoj auto-perionici vršiće se pranje automobila, kako unutrašnjosti tako i spoljašnje pranje istih.
U objektu autopraonice obavljaće se:
- pranje vozila hladnom vodom i uz primjenu specijalnih, hemijskih supstanci (deterdženata),

Tehnološki proces pranja vozila u predmetnom objektu je sljedeći:
- parkiranje vozila u boks za pranje;
- korišćenje vode iz sistema javnog snabdijevanja preko vodenog pištolja i prskanje vozila
- spiranje fizičkih nečistoća s mlazevima vode i slivanje na pod boksa, potom oticanje takve
vode sa nečistoćama prema slivnoj rešetki i odlazak u kanalizacionu cijev prema separatoru; - sapunjanje deterdžentom vozila i dubinsko pranje nečistoća, sa istim odvođenjem prema separatoru,
- završno ispiranje vozila, slivanje vode ka kanalizaciji.

Vrijeme zadržavanja automobila na pranju određivaće isključivo sam korisnik (da li će se detaljno oprati vozilo, da li će se prati spoljašnost vozila i koliko detaljno,da li će se prati unutrašnjost vozila, samo obaviti usisavanje, pranje motora, pranje patosnica, isl.).
U kišnim periodima korišćenje usluga samouslužne auto - perionice biće znatno manje.
Potpuno automatizovana samouslužna auto-perionica je osmišljena za dugotrajan neprekidan rad. Proizvođač opreme je razvio takvu tehnologiju da ona ne zahtijev održavanje, a jednostavna je za rukovanje.

3.7. Prikaz supstanci koje se javljaju u toku funkcionisanja samouslužne auto-perionice

Tokom pranja automobila, a kao posledica nečistoća na istim, na predmetnoj lokaciji javljaće se sledeće supstance: naftni derivati, benzin, sredstva za podmazivanje, deterdženti koji su biorazgradivi.

O količinama naftnih derivata, količinama benzina, količinama sredstava za podmazivanje (količinama motornih i hidrauličnih ulja), ne možemo sa preciznošću govoriti, jer njihovo prisustvo zavisi od više faktora: količine nečistoća na vozilima, starosti vozila, stepena održavanja vozila od strane korisnika, načinu pranja, vremenskom trajanju pranja, pranju motora, vrstama usluga, i dr.

Naftni derivati -Nafta (CnH2n+2 , CnH2n, CnH2n-6)

Sirova nafta je prirodno tečno gorivo koja se dobija vađenjem iz unutrašnjosti zemljine kore. Nafta je smješa ugljovodonika, lako zapaljiva uljasta tečnost, obično tamnosmeđe boje.

Pored ugljovodonika, u nafti se mogu naći manje ili veće količine jedinjenja sumpora, azota ili kiseonika.

Benzini (CnH2n+2 + % aromata)

Benzini su tečna goriva koja se dobijaju destilacijom sirove nafte na temperaturama do 1500C. Po hemijskom sastavu su uglavnom smješe lakih zasićenih ugljovodonika.

Benzin je lakoisparljiva tečnost karakterističnog mirisa. Sa vazduhom gradi eksplozivne smješe. Sa vodom se ne miješa. Pare su mu otrovne.

Prilikom gorenja benzini se zagrijavaju u dubinu, stvarajući homotermički sloj koji se stalno povećava. Brzina povećavanja zagrijanog sloja je 70 cm/h. Temperatura zagrijanog sloja je između 80 i 100 0C, brzina izgaranja 20-30 cm/h.

Sredstva za podmazivanje-motorna i hidraulična ulja.

Sirova nafta je osnovna sirovina za dobijanje čitavog niza različitih mazivih ulja. To je u hemijskom smislu, neobično složena mješavina organskih jedinjenja, uglavnom ugljovodonika. Iz nje se destilacijom dobijaju osnovne vrste maziva tzv. destilati. Oni se po svojim osobinama međusobno mnogo razlikuju i najviše zavise od hemijskog sastava sirovina iz kojih se dobijaju i njihovih fizičkih osobina, metoda i stepena prerade i njihovog oplemenjivanja drugim materijalima.

Jedna od podjela je na organska i neorganska sredstva za podmazivanje. U organska maziva ubrajamo: biljne i životinjske masti i ulja; mineralna ulja, vodeni rastvor glikola, glicerina i sapuna i sintetička maziva. U sastav neorganskih mazivih sredstava ulaze: grafit, molibden disulfid, površinski slojevi (neki metali npr. olovo-Pb).

Ulja za podmazivanje u svom sastavu mogu da sadrže parafinske, naftenske i miješane destilate. Da bi se bazna ulja mogla primjeniti u smislu mazivih ulja, mora im se dodati izvjesna količina različitih jedinjenja koja popravljaju pojedine osobine maziva. Ova jedinjenja, koja se dodaju u količinama od nekoliko promila do preko 20 % od mase ulja, poboljšavaju indeks viskoznosti, sniženje temperature tečenja, spriječavanje oksidacije i korozije. Od niza jedinjenja koja se koriste kao aditivi najznačajniji su: polimeri izobutena, estri metakrilne kisjeline, estri oksi i keto kisjelina, derivati salicilne kisjeline, površinski aktivna jedinjenja.

Deterdženti-biorazgradivi

Deterdženti (sintetička sredstva za pranje) su površinski aktivne supstance koji se koriste kao sredstva za održavanje i pranje vozila na datoj lokaciji. Pranjem se, u principu, uklanjaju tri vrste nečistoća: neorganske koloidne čestice, masti, ulja i boje. Oni, posjeduju dobre površinsko aktivne osobine, obavljaju kvašenje, emulgaciju i pjene. Deterdženti koji će se koristiti za pranje automobila biće isključivo licencirani kao ekološki proizvodi, tj biodegradabilni, pri čemu će se nosilac projekta odlučiti na odabir proizvođača deterdženata. Poliranje će se obavljati sredstvima za poliranje od istog proizvođača. Sva hemija koja se koristi u autoperionici mora da zadovoljava EU standarde i da poseduje CE sertifikat (biorazgradljivost veću od 90%).

Moguće kumuliranje sa efektima drugih objekata

Ne očekuje se kumuliranje sa efektima drugih postojećih i/ili odobrenih projekata

3.8. Korišćenje prirodnih resursa i energije

Za potrebe projekta koristi se električna energija u skladu sa uslovima Elektrodistribucije opštine Pljevlja. Za potrebe funkcionisanja objekta, koristi se voda iz gradske vodovodne mreže.

3.9. Zagađivanje i izazivanje neprijatnih mirisa, emisije u vazduh

U toku eksploatacije objekta neće biti veće emisije gasova, uključujući emisije u vazduh, ispuštanje u vodotoke, odlaganje na zemljište, buku, vibracije, toplotu, jonizujuća i nejonizujuća zračenja.
Rizika za ljudsko zdravlje (zbog zagađenja vode ili zagađenja vazduha i drugo) neće biti.

3.10. Otpad

Otpad se javlja u fazi izgradnje, kao i u fazi eksploatacije objekta.

3.11. Otpad u fazi izgradnje

U fazi izgradnje objekta kao otpad javlja se matrijal od rušenja postojećih objekata, materijal od iskopa i građevinski otpad.
Materijal od iskopa biće kontrolisano sakupljan a izvođač radova će ga transportovati na lokaciju koju u dogovoru sa Nosiocem projekta odredi nadležni organ lokalne uprave.
Grđeviski otpad će se sakupljati, a izvođač radova će ga takođe transportovati na lokaciju, koju u dogovoru sa Nosiocem projekta odredi nadležni orga gradske uprave.
Od strane radnika tokom izgradnje objekta generiše se određena količin komunalnog otpada.
Navedena vrsta otpada nakon privremeog skladištenja u kontejneru predaj se ovlašćenom komunalnom preduzeću u Pljevljima.
Prema Pravilniku o klasifikaciji otpada, katalogu otpada, postupcima obrad otpada, odnosno prerade i odstranjivanja otpada („Sl. list CG" br. 64/24), navedeni otpadi se klasiraju u neopasne otpade.

3.12. Otpad u toku eksploatacije

U toku izgradnje i eksploatacije doći će do stvaranja čvrstog komunalnog otpada.

Nakon izgradnje objekta i uklanjanja eventualnih nedostataka, potrebno je izvršiti sanaciju gradilišta kako bi se građevina uklopila u postojeći okolinu, te u što većoj mjeri udovoljilo ekološkim zahtjevima.

U postupku izgradnje ovog objekta nema opasnosti ili postupaka koji bi mogli uticati na zagađenje vazduha,okoline i vode, te nije potrebno sprovoditi posebne mjere zaštite okoline i propisivati posebne tehničke uslove upravljanja opasnim otpadom jer se isti ne pojavljuje kao nusprodukt procesa izgradnje predmetnih građevina.

Sve otpadne materije, nastale u procesima pranja vozila, nalaze se u: tečnom, čvrstom ili gasovitom stanju. Tehnološki proces se ne završava pranjem vozila i njegovim napuštanjem boksa autoperionice i uključivanjem u saobraćaj. Za autopraonicu se tehnološki postupak završava kompletnim dispozicioniranjem svih otpadnih materija na zakonom propisan način, i to:

- čvrsti otpad (koji će se obično izbacivati iz vozila tokom pranja unutašnjih djelova) privremeno će se skladištiti u katama za smeće, a po dogovoru sa Komunalnim preduzećem opštine Pljevlja, prebran radi recikliranja mogućih materija, i potom odveden na deponiju.

- tečni otpad, za vještačkim voskom, detedžentima i drugim supstancama pranja, masnoćama, uljima i prašinom, odlazi sa vodom sistemom kanalizacionih cijevi do separatora mineralnih ulja, koji je zapravo ukopani rezervoar za privremeno skladištenje otpadnih materija, koje ne smiju da idu u javnu kanalizaciju
-atmosferske vode, izvan zahvata perionice i van kontakta sa supstancama pranja, odlaze u kanal koji, prolazi ispod zahvata, kao rješenje iz postojećeg stanja;

Na osnovu namjene objekta u toku eksploatacije može doći do akcidentne situacije - požara.

Požar kao elementarna pojava dešava se slučajno, praktično može da nastane u bilo kojem dijelu predmetnog objekta, a njegove razmjere, trajanje i posljedice ne mogu se unaprijed definisati i predvidjeti.

Do požara u objektu može doći usljed:
- upotrebe otvorenog plamena (pušenje i sl.),
- nepridržavanja potrebnih preventivnih mjera prilikom korišćenja uređaja za zavarivanje, lemljenje i letovanje,
- držanje i smještaj materijala koji su skloni samozapaljenju - namjerno podmetanje i sl.

Uglavnom, najčešći uzrok nastanka požara u građevinskim objektima prouzrokuje električna energija, usljed oštećenja iste ili kvara na elektro uređajima.
Ti uzroci mogu biti, usljed:
- zagrijevanja električnih provodnika zbog preopterećenja,
- struje kratkog spoja,
- nedozvoljenog pada napona,
- slučajnog dodira djelova pod naponom,
- pojave visokog napona dodira,
- uticaja vlage, vode i prašine na elektro opremi,
- nedozvoljenog nivoa osvjetljenja,
- atmosferskog pražnjenja i
- statički elektricitet.

<u>Projektom će biti predviđena zaštita od požara.</u>

4. KARAKTERISTIKE MOGUĆEG UTICAJA PROJEKTA NA ŽIVOTNU SREDINU

a) **Veličina i prostorni obuhvat uticaja projekta**

Predmetna lokacija nalazi se u urbanoj zoni opštine Pljevlja, nedaleko od gradskog parka ‘’Stražica’’ na jugu, te Zavičajnog muzeja Pljevlja i Hotela Pljevlja na istoku, na grupi katastarskih parcela: KP br. 1870/2, KP br. 1870/3, KP br. 1870/5 KO Pljevlja, koje sačinjavaju urbanističku parcelu UP 2008, u zahvatu DUP-a "Centar II" – Izmjene i dopune u Pljevljima. Predmetna grupa parcela smještena je neposredno uz raskrsnicu dvaju gradskih ulica, te okružena objektima kako s čeone strane (upravno na saobraćajnicu), tako i sa zadnje strane, kojoj su smješeni manji stambeni objekti.

b) **Priroda uticaja**

Nivo i koncentracija zagađujućih materija u vazduhu

U toku eksploatacije dolazi do povećanog nivoa izduvnih gasova upravo zbog djelatnosti koja se obavlja na mikrolokalitetu. Daleko veći nivo izduvnih gasova potiče od blizine gradske saobraćajnice, prevashodno zbog frekventnosti saobraćaja u tom dijelu grada.

Tehnološke otpadne vode

Otpadne vode, iz objekta koje nastaju od pranja motornih vozila, mrežom tehnološke kanalizacije odvode se do separatora ulja i lakih tečnosti, a poslije prečišćavanja se odvode u atmosfersku kanalizaciju. Količina procesnih voda zavisi takođe od broja korisnika usluga.

Atmosferske vode, sa parkinga i manipulativnih površina koje pored čvrstih čestica sa plato mogu biti opterećene uljima i gorivima, prolaze kroz separator sa taložnikom u kome se vrši prečišćavanje voda od mogućeg prisustva čvrstih čestica i lakih tečnosti (gorivo i ulje) i dalje u upojni atmosfersku kanalizaciju.

Kvalitet prečišćenih otpadnih voda mora biti u skladu sa Pravilnikom o kvalitetu i sanitarno tehničkim uslovima za ispuštanje otpadnih voda, načinu i postupku ispitivanja kvaliteta otpadnih voda i sadržaju izvještaja o utvrđenom kvalitetu otpadnih voda ("Sl.list CG"br.56/19).

Sanitarne fekalne vode

U objektu nije predviđena fekalna kanalizacija.

Nivo i koncentracija zagađujućih materija u zemljištu

Tretman tehnološki otpadnih voda i sanitarno fekalnih voda je adekvatno riješen, što je opisano u predhodnom poglavlju. Na lokaciji nema mineralnih bogatstava, pa nema ni uticaja projekta na njih.

Gubitak i oštećenje biljnih i životinjskih staništa

Prilikom funkcionisanja projekta doći će do vidnog uticaja na karakteristike pejzaža zone u kojoj se nalazi lokacija planiranih objekata. Prevazilaženje negativnih uticaja postiže se oplemenjivanjem prostora oko objekta, podizanjem višespratnih kultura autohtonog porijekla.

c) **Prekogranična priroda uticaja**

S obzirom na položaj lokacije projekta ne postoji mogućnost prekograničnog zagađenja vazduha. Ne postoji mogućnost uticaja na prekogranično zagađivanje voda kada je ovaj projekat u pitanju. Ne postoji mogućnost uticaja na prekogranično zagađivanje zemljište kada je ovaj projekat u pitanju

d) **Jačina i složenost uticaja**

Realizacija projekata ove vrste ne može biti u suprotnosti sa okruženjem. Jačina i složenost uticaja je neznatna. Što se tiče složenosti uticaja navedeni projekat neće imati uticaja na životnu sredinu jer će se nosilac projekta pridržavati standarda iz oblasti zaštite životne sredine, održivog razvoja, upravljanja otpadom, energetske efikasnosti...itd.

e) **Vjerovatnoća uticaja**

Vjerovatnoća uticaja može se očekivati samo u toku izgradnje objekta.

f) **Očekivani nastanak, trajanje, učestalost i ponavlanje uticaja**

Učestalost mogućih uticaja može biti prisutna u toku izgradnje. Učestalost mogućih uticaja je prisutna u toku funkcionisanja projekta, dok je vizuelni efekat prisutan čitavo vrijeme.

g) **Kumulativni uticaj sa uticajima drugih projekata**

Navedeni projekat ne može izazvati kumuliranje sa efektima drugih projekata.

h) **Mogućnost efektivnog smanjenja uticaja**

Analizirajući projekat, izdvojene su mjere zaštite koje su predviđene tehničkom dokumentacijom, kao i mjere zaštite koje je neophodno dodatno sprovesti u cilju smanjenja mogućeg negativnog uticaja na najmanju moguću mjeru.

5. OPIS MOGUĆIH ZNAČAJNIH UTICAJA PROJEKTA NA ŽIVOTNU SREDINU

a) Očekivane zagađujuće materije

Izvor zagađenja životne sredine iz ovakvih objekata su emisije izduvnih gasova automobila, koja se dovoze na pranje. U toku eksploatacije doći će do povećanog nivoa izduvnih gasova upravo zbog djelatnosti, te učestalosti grupacije automobila na malom prostoru.

Tehnološke otpadne vode

Otpadne vode, iz objekta koje nastaju od pranja motornih vozila, mrežom tehnološke kanalizacije odvode se do separatora ulja i lakih tečnosti, a poslije prečišćavanja se odvode u atmosfersku kanalizaciju. Količina procesnih voda zavisi takođe od broja korisnika usluga. Atmosferske vode, sa parkinga i manipulativnih površina koje pored čvrstih čestica sa plato mogu biti opterećene uljima i gorivima, prolaze kroz separator sa taložnikom u kome se vrši prečišćavanje voda od mogućeg prisustva čvrstih čestica i lakih tečnosti (gorivo i ulje) i dalje u atmosfersku kanalizaciju. Kvalitet prečišćenih otpadnih voda mora biti u skladu sa Pravilnikom o kvalitetu i sanitarno tehničkim uslovima za ispuštanje otpadnih voda, načinu i postupku ispitivanja kvaliteta otpadnih voda i sadržaju izvještaja o utvrđenom kvalitetu otpadnih voda ("Sl.list CG" br.56/19). Sanitarne fekalne vode Sanitarno fekalne vode se odvode u fekalnu kanalizaciju.

Komunalni otpad

Sav komunalni otpad će odvoziti preduzeće nadležno za te poslove Komunalno preduzeće opštine Pljevlja, sa kojim će investitor sklopiti Ugovor o pružanju usluga.

Otpad iz separatora

Otpad koji se sakuplja u separatoru spada u kategoriju opasnog otpada. Prilikom prečišćavanja otpadnih voda u sparatoru nastaje mulj. Prema Pravilniku o klasifikaciji otpada i katalogu otpada ("Sl. list CG" br. 59/13. i 83/16.), muljevi se klasifikuju u grupu:

- 10 01 20* muljevi iz tretmana otpadnih voda na licu mjestu koji sadrže opasne supstance ili
- 10 01 21 muljevi iz tretmana otpadnih voda na licu mjestu drugačiji od onih navedenih u podgrupi 10 01 20*.

Mulj iz separatora kao opasni otpad predaje se ovlašćenoj firmi za zbrinjavanje opasnog otpada. Obaveza je Nosioca projekta da sklopi ugovor za pružanje ove usluge sa ovlašćenom firmom. Obaveza je vlasnika opasnog otpada da vodi evidenciju sakupljanja i odvoza opasnog otpada

b) Korišćenje prirodnih resursa

Voda

Za potrebe projekta koristi se voda iz gradske vodovodne mreže.

6. MJERE U TOKU FUNKCIONISANJA AUTO-PERIONICE

Funkcionisanje auto-perionice je redovan proces koji traje 24 sata, i tokom kog sva oprema i način rada treba da bude po pravilima i uputstvima proizvođača opreme i u s kladu sa njegovim sugestijama za praćenje stanja i zamjenu opreme i potrošnih supstanci usljed rada i korišćenja i trošenja. Redovno funkcionisanje nije automatski postupak već podrazumijeva redovno kontrolisanje u skladu sa uputstvima proizvođača o korišćenju.

a) mjere predviđene zakonom i drugim propisima, normativima i standardima i rokovi za njihovo sprovođenje;

Mjere zaštite predviđene tehničkom dokumentacijom

Mjere zaštite životne sredine predviđene tehničkom dokumentacijom proizilaze iz zakonskih normi koje je neophodno ispoštovati pri izgradnji objekta:

- S obzirom na značaj objekta, kako u pogledu njegove sigurnosti, tako i u pogledu zaštite ljudi i imovine, prilikom projektovanja i izgradnje potrebno je pridržavati se svih važećih zakona i propisa koji regulišu predmetnu problematiku.
- Ispoštovati sve regulative (domaće i evropske) koje su vezane za granične vrijednosti intenziteta određenih faktora.
- Obezbijediti određeni nadzor prilikom izvođenja radova radi kontrole sprovođenja propisanih mjera zaštite od strane stručnog kadra za sve faze.
- Obezbijediti instrumente, u okviru ugovorne dokumentacije koju formiraju Investitor i izvođač, o neophodnosti poštovanja i sprovođenja propisanih mjera zaštite.

Pored navedenog, neophodno je i sledeće:
- Izvođač radova je obavezan da uradi poseban elaborat o uređenju gradilišta i rada na gradilištu sa naznačenim mjerama zaštite na radu po važećim propisima i standardima.
- Prije početka izvođenja, izvođač je obavezan da se upozna sa geološkim i hidrogeološkim karakteristikama terena.
- U cilju ispunjenja potrebne stabilnosti i funkcionalnosti konstrukcije, ista treba biti izabrana prema propisima za ovakvu vrstu objekta.
- Neophodno je izvršiti pravilan izbor kompletne opreme, prema tehnološkim zahtjevima, uz neophodno priloženu atestnu dokumentaciju.

Opšte mjere zaštite uključuju u sebe sve aktivnosti propisane planovima višeg reda koji su u skladu sa opštom globalnom strategijom na očuvanju i unapređenju životne sredine a koje su definisane zakonskim propisima. U ove mjere zaštite ubrajamo sledeće:
• sve aktivnosti koje su određene kroz lokalne planove najvišeg reda, treba ispoštovati i nove aktivnosti usaglasiti sa datom planerskom dokumentacijom višeg stepena,
• ispoštovati sve regulative koje su vezane za granične vrednosti intenziteta određenih faktora kao što su buka, zagađenje vazduha, zagađenje voda i dr. mjere zaštite treba da određene izdvojene uticaje dovedu na nivo dozvoljenog intenziteta u okviru konkretnog investicionog poduhvata,
• uredno pratiti stanje životne sredine organizovanjem službi za konkretno mjerenje podataka na terenu,

• uraditi planove održavanja planiranih elemenata vezanih za zaštitu životne sredine (održavanje zelenila, uređaja za prečišćavanje tehnološki otpadnih voda i slično.).
U administrativne mjere zaštite ubrajamo sve one aktivnosti koje treba preuzeti da se kasnije ne dese određene pojave koje mogu ugroziti željena očekivanja i zakone. U ove mjere zaštite spadaju sledeće:
• sankcionisati moguću individualnu izgradnju u neposrednom okruženju koji nijesu u skladu sa planskom dokumentacijom,
• obezbjediti nadzor prilikom izvođenja radova radi kontrole sprovođenja propisanih mjera zaštite od strane stručnog kadra za datu oblast,
• obezbjediti instrumente, u okviru ugovorne dokumentacije koju formiraju investitor i izvođač o neophodnosti poštovanja i sprovođenja propisanih mjera zašite.

a) mjere koje se preduzimaju u slučaju udesa ili velikih nesreća;

Akcidentne situacije mogu da se jave:

-u slučaju da dođe do zastoja na separatoru masti i ulja

Nosilac projekta je dužan da obustavi rad samouslužne auto-perionice i hitno pozove ovlašćenu instituciju za servisiranje separatora sa kojom posjeduje ugovor o servisiranju.

- u slučaju da dođe do požara (postupati po upustvima iz protivpožarnog elaborata) i mjerama zaštite od požara koje su navedene u elaboratu;

Mjere za slučaj da dođe do požara:

1. Nosilac projekta je dužan da vatrogasnu opremu održava u ispravnom stanju i da zaposlene upozna sa njihovim korišćenjem.

2. U slučaju akcidentnih situacija obaveza je Nosioca projekta da izvrši sanaciju i remedijaciju terena i dovede ga u prvobitno stanje.

Mjere zaštite od požara

Požar kao elementarna pojava dešava se slučajno, praktično može da nastane u bilo kojem dijelu predmetnog objekta, a njegove razmjere, trajanje i posljedice ne mogu se unaprijed definisati i predvidjeti. Kao primarnu preventivnu mjeru neophodno je primijeniti racionalna projektantska rješenja, koja obezbjeđuju veći stepen sigurnosti ljudi i materijalnih dobara. Osnovni koncept svakog projektanta sadrži stav, da je u toku požara iz objekta najbitnije izvršiti blagovremenu i sigurnu evakuacija ugroženih osoba, a sam objekat tretirati u drugom planu, imajući u vidu da se on može obnoviti. Sa stanovišta zaštite od požara, u razmatranje se prije svega uzimaju sljedeće činjenice:

- sprječavanje nastanka požara – primjenom "aktivnih" ili "primarnih" mjera,
- gašenje požara u ranoj-početnoj fazi,
- predvidjeti bezbjednu evakuaciju ugroženih osoba i vrijedne opreme,
- gašenje i lokalizacija požara i
- očuvanje integriteta i stabilnosti objekt

Sprječavanje nastanka požara u objektu najefikasnije se vrši primjenom negorivih materijala u elementima njegove konstrukcije gdje je god to moguće. U tom smislu treba izvršiti zamjenu materijala koji je lakše zapaljiv ili ima veću toplotnu moć, sa materijalom koji ima manju temperaturu paljenja i manju toplotnu moć. U aktivnu mjeru takođe spada i smanjenje ukupne količine masenog požarnog opterećenja u objektu, čime se smanjuje temperatura termičkih procesa, žarište požara, temperatura plamena i iskri itd, a takođe treba voditi računa da izvor toplote ne bude u blizini gorivih predmeta.

Mjere koje se preduzimaju kako bi se preventivno djelovalo na zagađenje okoline, kada je u pitanju pojava požara su sljedeće :

-Izraditi procjenu ugroženosti od požara,
-Osigurati PP sredstva prema elaboratu i ostale mjere predviđene elaboratom i procjenom.
Mjere u slučaju akcidenta

Nosilac projekta je dužan da vatrogasnu opremu održava u ispravnom stanju i da zaposlene upozna sa njihovim korišćenjem. U slučaju akcidentnih situacija obaveza je Nosioca projekta da izvrši sanaciju i remedijaciju terena i dovede ga u prvobitno stanje.

c) planovi i tehnička rješenja zaštite životne sredine (reciklaža, tretman i dispozicija otpadnih materija, rekultivacija, sanacija i drugo);

Mjere zaštite koje se odnose na separator masti i ulja

1. Visinu mulja u taložniku je potrebno kontrolisati jednom mjesečno. Pri kontroli je potrebno izmjeriti visinu mulja u taložniku. Mjerenje se vrši pomoću dovoljno dugačke mjerne letvice od aluminijuma koja je na kraju premazana sa posebnom pastom za vodu. Vanrednu kontrolu taložnika i izmjere mulja je potrebno izvršiti nakon većih naliva, dugotrajnih kiša i drugih vanrednih događaja itd. Rezultate mjerenja potrebno je upisati u zapisnik kontrole.

2. Mulj je potrebno odstraniti iz taložnika prije nego što je debljina mulja veća od 350 mm. Čiščenje vrši serviser za održavanje, koji je ovlašćen za servisiranje i održavanje separatora ulja. Mulj iz taložnika se ne smije odlagati na komunalne deponije.

3. Količinu izdvojenoga ulja je potrebno kontrolisati jedanput mjesečno, pomoću mjerne letve od aluminijuma, premazane s pastom za vodu. Ulje, koje se skuplja u separatoru je potrebno odstraniti prije nego što debljina sloja postane veća od 400 mm.

4. Prije svakog ulaska u separator ulja je potrebno odstraniti izdvojene lake tečnosti. Za sve radove u unutrašnjosti separatora moraju biti prisutna dva radnika tako, da se međusobno čuvaju. U toku rada se separator neprestano provjetrava.

5. Koalescentni filter je potrebno pregledati i kontrolisati jedanput godišnje ili prilikom svakog vanrednog čišćenja kompletnog uređaja. Logična je veza čišćenja koalescentnoga filtera sa odstranjivanjem mulja i ulja. Pranje izvodi lice određeno za održavanje naprave, koje je ovlašćeno za servisiranje i održavanje separatora ulja.

6. Pravilan rad ventila kontroliše se na osnovu položaja plovka u tečnosti. Kada je u separatoru ulja čista voda, gornja ivica plovka je cca. 5 mm iznad nivoa vode. Kada je debljina sloja izdvojenih lakih tečnosti blizu 400 mm, to je znak, da je potrebno odstraniti izdvojene lake tečnosti, jer bi u suprotnom slučaju došlo do zatvaranja automatskoga ventila. Suvišno ulje je potrebno usisati, skinuti i odstraniti, a to treba da izvede preduzeće, koje je ovlašćeno za servisiranje i održavanje separatora ulja.

7. Nosilac projekta je dužan da sklopi ugovor sa ovlašćenom institucijom o redovnom servisiranju, čišćenju separatora i zbrinjavanje otpadnog mulja.

8. Kvalitet prečišćenih otpadnih voda mora biti u skladu sa Pravilnikom o kvalitetu i sanitarno tehničkim uslovima za ispuštanje otpadnih voda, načinu i postupku ispitivanja kvaliteta otpadnih voda i sadržaju izvještaja o utvrđenom kvalitetu otpadnih voda ("Sl.list CG"br.56/19).

9. Prečišćena otpadna voda odvodi se u atmosfersku kanalizaciju.

Mjere koje se odnose na redukciju buke

1. Buka na granicama predmetne lokacije ne smije prelaziti propisane granične vrijednosti nivoe buke u zoni sa kojom se graniči (Pravilnik o graničnim vrijednostima buke u životnoj sredini, načinu utvrđivanja indikatora buke i akustičnih zona i metodama ocjenjivanja štetnih efekata buke (Sl. list Crne Gore, br. 60/11).

2. Redovne saobraćajne buke vozila u manipulativnom prostoru ulaz – izlaz, parkiranje, mogu se ublažiti adekvatnom organizacijom radi sprečavanja stvaranja gužve i zastoja. Radnici zaposleni u samouslužnoj auto- perionici, usmjeravanjem vozila na odgovarajuće mjesto za pranje ili usmjeravanjem vozila za brže uključenje u saobraćaj, mogu doprinijeti redukciji buke.

3. Adekvatan odabir i dispozicija biljnog materijala oko predmetne lokacije, može dovesti do redukcije buke.

Mjere zaštite koje se odnose na čvrsti otpad

1. Vlasnik otpada dužan je da upravlja otpadom u skladu sa Zakonom o upravljanju otpadom (Sl.list Crne Gore, br. 64/11 i 39/16), planovima i programima upravljanja otpadom i zahtjevima zaštite životne sredine.

2. Shodno Zakonu o upravljanju otpadom (Sl.list Crne Gore 64/11 i 39/16), upravljanje otpadom mora se vršiti na način da se:

- najmanje 50% ukupne mase sakupljenog otpadnog materijala, kao što su papir, metal, plastika i staklo, iz domaćinstava i drugih izvora u kojima su tokovi otpada slični sa tokovima otpada iz domaćinstava, pripremi za ponovnu upotrebu i recikliranje;
- najmanje 70% neopasnog građevinskog otpada pripremi za ponovnu upotrebu i recikliranje i druge načine prerade, kao što je korišćenje za zamjenu drugih materijalau postupku zatrpavanja isključujući materijale iz prirode;

3. Proizvođač otpada dužan je da izradi plan upravljanja otpadom, ako na godišnjem nivou proizvodi više od 200 kg opasnog otpada ili više od 20 tona neopasnog otpada, shodno obavezama Zakona o upravljanju otpadom (Sl.list Crne Gore, br. 64/11 i 39/16).

4. Evakuacija komunalnog otpada: za evakuaciju komunalnog otpada neophodno je nabaviti metalne kontejnere (komercijalnog tipa) zapremine 1100 litara, koji će biti postavljen u unutrašnjosti predmetne lokacije a prema uslovima nadležnog Komunalnog preduzeća opštine Pljevlja, isti će se prazniti.

5. Otpadni materijal koji nastaje mora se odlagati na mjesto privremenog odlaganja u radnim prostorijama, a zatim se otpad po vrsti odlaže na odgovarajuće mjesto.

6. Ne smije se vršiti nepravilno odlaganje otpadnog materijala na otvorenim površinama.

7. Investitor je u obavezi da vodi svakodnevnu evidenciju o mjestu nastanka, količinama i načinu tretmana otpadnog materijala koji se stvara u objektima i na lokaciji.

7. PROGRAM PRAĆENJA STANJA ŽIVOTNE SREDINE

U toku izgradnje i funkcionisanja samouslužne auto-perionice, obavezan je program praćenja stanja životne sredine (monitoring) u skladu sa zakonskim propisima u Crnoj Gori.

1) Prikaz stanja životne sredine prije puštanja projekta u rad ili započinjanja aktivnosti na lokacijama na kojima se očekuje uticaj na životnu sredinu

Nosilac projekta po osnovu stavke 1. ovog poglavlja nema obavezu dostavljanja prikaza stanja životne sredine prije puštanja projekta u rad ili započinjanja aktivnosti na lokaciji na kojima se očekuje uticaj na životnu sredinu, iz razloga što ovaj projekat ne pripada složenim inženjerskim projektim, shodno Zakonu o procjeni uticaja na životnu sredinu („Sl.list RCG“ br. 75/18) i Uredbi o projektima za koje se vrši procjena uticaja na zivotnu sredinu ("Sl. list RCG", br. 20/07, "Sl. list CG", br. 47/13 i 53/14).

2) Parametri na osnovu kojih se mogu utvrditi štetni uticaji na životnu sredinu

Kvalitet otpadnih voda - karakteristike (izlazni parametri) efluenta treba da odgovara Pravilniku o kvalitetu i sanitarno-tehničkim uslovima za ispuštanje otpadnih voda, načinu i postupku ispitivanja kvaliteta otpadnih voda i sadržaju izvještaja o utvrđenom kvalitetu otpadnih voda („Službeni list CG“, br. 56/19).

3)**Mjesta, način i učestalost mjerenja utvrđenih parametara**

Praćenje kvaliteta otpadnih voda, nakon prečišćavanja na separatoru masti i ulja ROSEP - NS 30 SIP klasa I, prije ispuštanja u recipijent (upojni bunar).

Nosilac projekta je dužan obezbijediti mjerenje količine otpadnih voda dva puta godišnje u skladu sa Zakonom o vodama ("Sl. list RCG", br. 27/07; "Sl. list CG” br. 73/10, 32/11, 47/11, 48/15, 52/16, 55/16, 02/17, 80/17 i 84/18) i ispitivanje kvaliteta otpadnih voda u skladu sa Pravilnikom o kvalitetu i sanitarno tehničkim usloviama za ispuštanje otpadnih voda, načinu i postupku ispitivanja kvaliteta otpadnih voda i sadržaju izvještaja o utvrđenom kvalitetu otpadnih voda („Sl.list CG“ br.56/19).

Praćenje kvaliteta otpadnih voda, nakon prečišćavanja na separatoru masti i ulja ROSEP - NS 30 SIP klasa I, prije ispuštanja u recipijent (upojni bunar).

Ispitivanje kvaliteta voda vrši ovlašćena institucija.

4) Sve rezultate mjerenja, odmah nakon dobijanja rezultata, redovno dostavljati Agenciji za zaštitu životne sredine Crne Gore i nadležnom organu jedince lokalne samouprave, shodno članu 59 stav 2 Zakona o životnoj sredini („Sl.list CG, br. 52/16 i 73/19).

5) O svim rezultatima mjerenja obavezno obavještavati javnost na transparentan način.

8. IZVORI PODATAKA

Osnovne podloge za izradu dokumentacije su:

1. Zakon o procjeni uticaja na životnu sredinu ("Sl.list RCG" br. 80/05; "Sl. list Crne Gore" br. 40/10, 73/10, 40/11, 27/13, 52/16 i 075/18);

2. Zakon o životnoj sredini ("Sl. list CG" br. 52/16);

3. Zakon o zaštiti vazduha ("Sl. list Crne Gore", br 25/10, 40/11 i 043/15);

4. Zakon o vodama ("Sl. list RCG", br. 27/07 i 73/10; „Sl. list CG", br. 32/11, 47/11, 48/15,52/16, 02/17 i 84/18);

5. Zakon o upravljanju otpadom ("Sl.list Crne Gore", br. 64/11 i 39/16);

6. Zakon o zaštiti od jonizujućih zračenja i radijacionoj sigurnosti ("Sl.list Crne Gore", br. 56/09, 58/09, 40/11 i 55/16);

7. Zakon o zaštiti od buke u životnoj sredini ("Sl. list Crne Gore", br. 28/11, 1/14 i 002/18).

8. Uredba o utvrđivanju vrsta zagađujućih materija, graničnih vrijednosti i drugih standarda kvaliteta ("Sl. list CrneGore", br.25/12);

9. Pravilnik o dozvoljenim količinama opasnih i štetnih materija u zemljištu i metodama za njihovo ispitivanje ("Sl.list RCG", br. 18/97);

10. Pravilnik o kvalitetu i sanitarno-tehničkim uslovima za ispuštanje otpadnih voda u recipijent i javnu kanalizaciju, načinu i postupku ispitivanja kvaliteta otpadnih voda minimalnom broju ispitivanja i sadržaju izvještaja o utvrđenom kvalitetu otpadnih voda ("Sl. list Crne Gore" br. 45/08, 09/10, 26/12, 52/12, 59/13);

11. Pravilnik o bližim karakteristikama lokacije, uslovima izgradnje, sanitarno-tehničkim uslovima, načinu rada i zatvaranja deponija ("Sl. list Crne Gore", br. 31/13 od 5.07.2013 i 25/16 od 15.04.2016);

12. Pravilnik o načinu vođenja evidencije otpada i sadržaju formulara o transportu otpada („Sl. list Crne Gore", br.50/12);

13. Uredba o projektima za koje se vrši procjena uticaja na životnu sredinu "Sl. list RCG", br.20/07; "Sl. list CG", br.47/13, 53/14 i 37/18).

14. Urbanističko-tehnički uslovi za izradu tehničke dokumentacije

15. Idejno rješenje stambeno-poslovnog objekta, sa djelatnošću samouslužne perionice sa pratećim sadržajima

9. PRILOZI

Prilog 1 **Urbanističko-tehnički uslovi za izradu tehničke dokumentacije**
Sekretarijat za uređenje prostora opštine Pljevlja,
Broj: 05-332/25-28/8 od dana 05.03.2025. godine.

PRILOG 1: URBANISTIČKO TEHNIČKI USLOVI

Crna Gora
Opština Pljevlja

Adresa: Kralja Petra I br.48
84210 Pljevlja,
Crna Gora
tel: +382 52 321 305
fax: +382 52 300 188
www.pljevlja.me

Sekretarijat za uređenje prostora

Br: 05-332/25-28/8

05.3.2025.godine

Za: PAPIĆ DRAGAN

Veza: 05-332/25-28/1 OD 04.02.2025.GODINE

Predmet: URBANISTIČKO - TEHNIČKI USLOVI

Dostavljaju se urbanističko - tehnički uslovi broj 05-332/25-28/ od 05.3.2025. godine za izradu tehničke dokumentacije za izgradnju stambeno poslovnog objekta, na usklađenoj UP 2008, blok 20, koju čine katastarske parcele 1870/2, 1870/3 i 1870/5 KO Pljevlja u zahvatu DUP-a "Centar II" - Izmjene i dopune ("Sl. list CG" - opštinski propisi broj 3/12), u Pljevljima

S poštovanjem,

SEKRETAR
Dragan Šubarić

Dostavljeno: 1 x Podnosiocu zahtjeva
1 x Direktoratu za inspekcijske poslove i licenciranje
1 x Uz spise predmeta
1x a/a

Kontakt osoba: Sadović Azra, dia
Tel: 068-424-493
email: azra.suljovic@pljevlja.co.me

URBANISTIČKO - TEHNIČKI USLOVI

1	**OPŠTINA PLJEVLJA** **Sekretarijat za uređenje prostora** **Broj: 05-332/25-28/** **05.3.2025. godine**	OPŠTINA PLJEVLJA
2	Sekretarijat za uređenje prostora opštine Pljevlja, na osnovu člana 74. Zakona o planiranju prostora i izgradnji objekata (,,Sl. list CG" broj 64/17, 44/18, 63/18, 11/19, 82/20, 86/22, 4/23), Uredbe o povjeravanju dijela poslova Ministarstva prostornog planiranja, urbanizma i državne imovine jedinicama lokalne samouprave ("Sl. list CG" broj 128/24), i podnijetog zahtjeva Papić Dragana iz Pljevalja, izdaje:	
3	**URBANISTIČKO-TEHNIČKE USLOVE** **za izradu tehničke dokumentacije**	
4	**za izgradnju stambeno poslovnog objekta, na usklađenoj UP 2008, blok 20, koju čini katastarska parcela 1870/2, 1870/3 i 1870/5 KO Pljevlja u zahvatu DUP-a "Centar II" - Izmjene i dopune ("Sl. list CG" - opštinski propisi broj 3/12), u Pljevljima.**	
5	**PODNOSILAC ZAHTJEVA:**	Papić Dragan
6	**POSTOJEĆE STANJE**	
	Na katastarskoj parceli broj 1870/2 KO Pljevlja je prema Listu nepokretnosti 4339 - Prepis od 12.02.2025. godine, evidentirano sledeće: - njiva 1. klase, površine P = 123m² Na katastarskoj parceli broj 1870/3 KO Pljevlja je prema Listu nepokretnosti 4339 - Prepis od 12.02.2025. godine, evidentirano sledeće: - njiva 1. klase, površine P = 94m² Na katastarskoj parceli broj 1870/5 KO Pljevlja je prema Listu nepokretnosti 4339 - Prepis od 12.02.2025. godine, evidentirano sledeće: - voćnjak 1. klase, površine P = 121m² - njiva 1. klase, površine P = 29m²	

7	**PLANIRANO STANJE**
7.1.	**Namjena parcele odnosno lokacije**

Shodno grafičkom prilogu list br 2 "Plan namjene površina", predmetna urbanistička parcela je po namjeni - stanovanje manje gustine (SMG)

Tekstualni dio plana - **3.2.2.1. Stanovanje male gustine - porodično,** strana 25,

Zauzima najveći dio teritorije Plana, na donjem dijelu Moćevca, u podnožju Groblja, odnosno uređenog zelenog kompleksa i na prostoru između brda Stražica i rijeke Breznice. Formirano na nagnutom terenu, pa je tipologiju gradnje uslovila konfiguracija terena. Uslovi za novu izgradnju na ovom prostoru su sljedeći:

- porodično stanovanje - uglavnom slobodnostojeći objekti na ograđenim parcelama;
- gustina stanovanja - do 180 stanovnika/ha,
- najmanja površina urbanističke parcele 300m^2;
- spratnost objekata do P+2+Pk;
- koeficijent izgrađenosti na parceli (ii) do 1,2;
  - parcele do 300 do 600m^2 - 1,2
  - parcele preko 600m^2 - 1,0
- koeficijent zauzetosti urbanističke parcele (iz) do 0,5,
  - parcele do 300 do 600m^2 - 0,5,
  - parcele preko 600m^2 - 0,3,
- najveća visina objekta: 11,5m do kote vijenca (kod ravnih krovova), odnosno 15,0m do kote sljemena (kod kosih krovova),
- najmanja dozvoljena širina urbanističke parcele:
  - slobodnostojeći objekti: 12,0m,
  - jednostrano uzidani objekti: 8,0m,
  - objekti u nizu (dvostrano uzidani): 6,0m,
  - dvojni objekti: 16,0m (2x8,0m)
- na urbanističkoj parceli čija je površina ili širina fronta manja od najmanje utvrđene ovim planom moguće je predvidjeti objekat spratnosti do P+Pk, sa jednim stanom, koeficijenta izgrađenosti do 0,6 i koeficijenta zauzetosti do 0,3;
- izgradnja objekata na granici parcele (ili dvojnih objekata) je moguća isključivo uz saglasnost vlasnika / korisnika susjedne parcele,
- na parceli je moguće izgraditi više objekata u skladu sa zadatim parametrima za sve objekte ukupno,
- standard stanovanja: najmanje 22,0 m^2 stana / stanovniku;
- najmanji procenat ozelenjenih površina na parceli (bez parkinga): 20% neizgrađenog dijela parcele,
- djelatnosti predvidjeti kao lokale u prizemlju, tako da ne ugrožavaju stanovanje bukom, izduvnim gasovima, vibracijama, prašinom itd. (trgovine, uslužni zanati, ugostiteljstvo, poslovanje);
- odnos stanovanja i djelatnosti max. 51% : 49%,
- udaljenost objekta od bočnih granica parcele - najmanje 1,5m,
- udaljenost od bočnog susjednog objekta - najmanje 4,0m,
- ukoliko je udaljenost od bočnog susjednog objekta manja od 4,0m, na bočnim fasadama nije moguće planirati otvore stambenih prostorija,

	▪ udaljenost objekta od zadnje granice parcele - ako je predbašta do 5,0m - 1h objekta, ali ne manje od 8,0m, - ako je predbašta veća od 5,0m - 1/2 h objekta, ali ne manje od 4,0m, ▪ svaka novoformirana urbanistička parcela mora da ima kolski pristup sa javne saobraćajnice, ▪ parkiranje obezbjediti isključivo na sopstvenoj parceli, u skladu sa normativom 8 PM/1000m² (lokalni uslovi min 6PM, max 9 PM), u garaži u okviru objekta ili kao aneks, ▪ garažu predvidjeti u suterenskom dijelu ili u prizemlju objekta, ▪ broj stanova u objektu zavisi od broja garažnih mjesta koje je moguće smjestiti u garaži u okviru objekta, ▪ podrum i suteren se ne mogu koristiti za stanovanje, već samo za pomoćne prostorije (ostave, podstanice za grijanje, radionice, garaže i slično) i kao takvi se na računaju u zadate urbanističke parametre (koeficijente), ▪ dozvoljeni sadržaji uz porodično stanovanje manje gustine, sve djelatnosti koje ne ugrožavaju stanovanje: poslovanje, turizam (smještajni), ugostiteljstvo, trgovina, mali proizvodni pogoni.
7.2.	**Pravila parcelacije**
	Predmetna usklađena UP 2008 površine P=367.00m², koju čini katastarska parcela 1870/2, 1870/3 i 1870/5 KO Pljevlja, definisana je koordinatama: **1' 6610169.91 4802053.53** **2' 6610154.75 4802058.01** **3' 6610161.64 4802040.43** **4' 6610152.45 4802053.62** **5' 6610164.80 4802045.27** **41 6610147.83 4802046.44** **6' 6610155.91 4802060.23** **7' 6610149.38 4802048.48** **8' 6610165.47 4802046.29** **9' 6610156.15 4802032.45** **10' 6610157.62 4802034.46** **11' 6610160.98 4802039.42** **12' 6610169.52 4802052.70** **13' 6610150.44 4802049.76** **14' 6610149.96 4802048.85** **42 6610143.24 4802040.37** **15' 6610144.21 4802039.61** **16' 6610146.12 4802038.35** **17' 6610152.96 4802034.62** Opšta pravila za parcelaciju u okviru urbanističkih blokova su sljedeca: Kada se urbanistička parcela, koja je već određena ovim planskim dokumentom, ne podudara sa postojećom katastarskom parcelom (ili parcelama) kao i u drugim opravdanim slučajevima kada je potrebno izvršiti usklađivanje urbanističke parcele sa zemljišno knjižnim ili katastarskim stanjem, opštinski organ uprave nadležan za poslove

	uređenja prostora može izvršiti usklađivanje urbanističke parcele sa zemljišno knjižnim ili katastarskim stanjem, prilikom izdavanja urbanističko - tehničkih uslova odnosno rješenja o lokaciji.
7.3.	**Građevinska i regulaciona linija, odnos prema susjednim parcelama**
	Građevinska i regulaciona linija, odnos prema susjednim parcelama **Građevinska linija** **Koordinate za obilježavanje GL:** **6610167.11 4802054.86** **6610164.86 4802050.24** **6610163.37 4802047.32** **6610161.97 4802044.77** **6610154.57 4802033.76** **6610154.45 4802033.61** **C 6610081.69 4802090.73** **R 92.50** **Udaljenost objekta od bočnih granica parcele - najmanje 1,5m,** **Udaljenost od bočnog susjednog objekta - najmanje 4,0m.** **Udaljenost objekta od zadnje granice parcele:** **- ako je predbašta do 5,0m - 1h objekta, ali ne manje od 8,0m,** **- ako je predbašta veća od 5,0m - 1/2 h objekta, ali ne manje od 4,0m,** ***Regulaciona linija*** Regulaciona linija u ovom dokumentu je definisana kao linija koja dijeli javnu površinu od površina predviđenih za druge namjene Regulaciona linija definisana je granicama parcela saobraćajnica, i prikazana je na grafičkom prilogu broj 4: PLAN REGULACIJE. U okviru regulacionih linija saobraćajnica dozvoljena je izgradnja isključivo infrastrukturnog sistema podzemnih instalacija. Tehničku dokumentaciju uraditi u skladu sa: - Pravilnikom o načinu obračuna površine i zapremine zgrade ("Sl.list CG", broj 60/18). - Pravilnikom o načinu izrade i sadržini tehničke dokumentacije za građenje objekta ("Sl.list CG", broj 044/18, 043/19). - Pravilnik o bližem sadržaju i formi planskog dokumenta, kriterijumima namjene površina, elementima urbanističke regulacije i jedinstvenim grafičkim simbolima ("Sl. list CG", broj 24/10, 33/14, 91/20)

8	**PREPORUKE ZA SMANJENJE UTICAJA I ZAŠTITU OD ZEMLJOTRESA, KAO I DRUGE USLOVE ZA ZAŠTITU OD ELEMENTARNIH NEPOGODA I TEHNIČKO-TEHNOLOŠKIH I DRUGIH NESREĆA**
	Tehničkom dokumentacijom predvidjeti mjere zaštite od požara shodno propisima za ovu vrstu objekata. U cilju zaštite od elementarnih nepogoda postupiti u skladu sa Zakonom o zaštiti i spašavanju ("Sl. list CG", broj 13/07, 05/08, 86/09, 32/11, 54/16, 146/21 i 3/23) i Pravilnikom o mjerama zaštite od elementarnih nepogoda ("Sl. list RCG", broj 6/93) i Zakonu o zapaljivim tečnostima i gasovima ("Sl. list CG", broj 26/10 i 48/15). Proračun raditi na VII stepen seizmičkog intenziteta po MCS skali. Objekat mora biti izgrađen prema važećim propisima za građenje u seizmičkim područjima. Za potrebe proračuna koristiti podatke Zavoda za hidrometeorologiju o klimatskim i hidrometeorološkim karakteristikama u zoni predmetne lokacije. Shodno članu 9 Zakona o zaštiti i zdravlju na radu ("Sl. list CG", broj 44/18), pri izradi tehničke dokumentacije projektant koji u skladu sa propisima o uređenju prostora i izgradnji objekata izrađuje tehničku dokumentaciju za izgradnju, rekonstrukciju ili adaptaciju objekta, namjenjene za radne i pomoćne prostorije i objekte gde se tehnološki proces obavlja na otvorenom prostoru, dužan je da predvidi propisane mjere zaštite na radu u skladu sa tehnološkim projektnim zadatkom. Pri izgradnji, rekonstrukciji ili rušenju objekata potrebno je izraditi Elaborat o uređenju gradilišta u skladu sa aktom nadležnog Ministarstva shodno članu 10 Zakona o zaštiti i zdravlju na radu.
9	**USLOVI I MJERE ZAŠTITE ŽIVOTNE SREDINE**
	Tehničkom dokumentacijom predvidjeti uslove i mjere za zaštitu životne sredine u skladu sa odredbama Zakona o procjeni uticaja na životnu sredinu ("Sl. list CG", broj 75/18) i Zakonom o zaštiti prirode ("Sl. list CG", br 54/16, 18/19)
10	**USLOVI ZA PEJZAŽNO OBLIKOVANJE**
11	**USLOVI I MJERE ZAŠTITE NEPOKRETNIH KULTURNIH DOBARA I NJIHOVE ZAŠTIĆENE OKOLINE**
	Planirane fizičke strukture realizovati tako da formiraju savremenu estetsku i funkcionalnu cjelinu u skladu sa namjenom i ambijentom. Pri projektovanju objekata i uređenja terena, voditi računa o karakteristikama lokacije i dosljedno primjenjivati ekološke norme. Ukoliko se na lokaciji naiđe na zaštićene biljne i životinjske vrste postupati u skladu sa Članom 80. Zakona o zaštiti prirode ("Sl. list CG", broj 54/16, 18/19) i Rješenjem o stavljanju pod zaštitu pojedinih biljnih i životinjskih vrsta ("Sl. list RCG", 76/06). Ukoliko sa prilikom iskopa terena za izgradnju objekta, pratećih sadržaja i infrastrukture naiđe na arheološke ili druge nalaze, koji mogu biti kulturno dobro, obavezno je prekinuti radove i obavjestiti organ uprave nadležan za zaštitu kulturnih dobara, kako bi njihovi stručnjaci prikupili nalaze, odnosno izvršili neophodna istraživanja i druge radnje i aktivnosti (Članovi 87. i 88, Zakona o zaštiti kultunih dobara („Sl. list CG", 49/10). U tom

	slučaju, pravno ili fizičko lice koje neposredno izvodi radove, dužno je da prekine radove, obezbjedi nalazište, odnosno nalaze od eventualnog oštećenja, uništenja i od neovlašćenog pristupa drugih lica, sačuva otkrivene predmete na mestu nalaženja u stanju u kojem su nađeni do dolaska ovlašćenih lica, odmah prijavi nalazište, odnosno nalaz Upravi za zaštitu kulturnih dobara, najbližoj javnoj ustanovi za zaštitu kulturnih dobara, organu uprave nadležnom za poslove policije i dostavi sve potrebne podatke u vezi sa mjestom i položajem nalaza u vrijeme otkrivanja i o okolnostima pod kojim su otkriveni.
12	**USLOVI ZA LICA SMANJENE POKRETLJIVOSTI I LICA SA INVALIDITETOM**
	Tehničkom dokumentacijom obezbjediti prilaz i upotrebu objekta/objekata licima smanjene pokretljivosti u skladu sa članom 71 Zakona o planiranju prostora i izgradnji objekata ("Sl. list CG",broj 64/17, 44/18, 63/18, 11/19, 82/20, 86/22, 4/23). U procesu projektovanja neophodno je pridržavati se Pravilnika o bližim uslovima i načinu prilagođavanja objekta za pristup i kretanje lica smanjene pokretljivosti ("Sl. list CG",broj 48/13, 44/15).
13	**USLOVI ZA POSTAVLJANJE I GRADNJU POMOĆNIH OBJEKATA**
	/
14	**USLOVI ZA OBJEKTE KOJI MOGU UTICATI NA BEZBJEDNOST VAZDUŠNOG SAOBRAĆAJA**
	/
15	**USLOVI ZA OBJEKTE KOJI MOGU UTICATI NA PROMJENE U VODNOM REŽIMU**
	/
16	**MOGUĆNOST FAZNOG GRAĐENJA OBJEKTA**
	/
17	**USLOVI ZA PRIKLJUČENJE NA INFRASTRUKTURU**
17.1.	**Uslovi priključenja na elektroenergetsku infrastrukturu**
	U zavisnosti od potrebe projekta u skladu sa uslovima iz CEDIS Region 7, Pljevlja
17.2.	**Uslovi priključenja na vodovodnu i kanalizacionu infrastrukturu**

	U skladu sa tehničkim uslovima DOO "Vodovod" Pljevlja
17.3.	**Uslovi priključenja na saobraćajnu infrastrukturu**
	Prilaz parceli: sa postojeće i planirane saobraćajnice DUP-om ,,Centar II"; kat parcela broj 4624 KO Pljevlja, ul. Nikole Pašića.
17.4.	**Ostali infrastrukturni uslovi**
	Evakuacija otpada Za sakupljanje otpadaka na cijelom području postaviti sudove - kontejnere zapremine 1100lit. Lokacije novih sudova za smeće uz ostale objekte utvrditi kroz izradu urbanističko - tehničkih uslova, a na osnovu sanitarno - higijenskih propisa i zaštititi ih od atmosferkih padavina i vjetra tako što će biti smješteni u nišama ograđenim zelenilom. Na slobodnim zelenim površinama, za sakupljanje otpadaka predvidjeti korpe (betonske ili od nekog drugog materijala: žica, bronza itd.). Pristup sudovima za smeće mora biti neometan, tako da podloga za guranje kontejnera bude od čvrstog materijala, bez stepenika i sa najvećim nagibom 3%. Maksimalno udaljenje kontejnera od ulaza u pripadajući objekat iznosi 25,0m, a minimalno 5,0m, pri čemu je maksimalno ručno guranje 15,0m. Nije dozvoljeno kretanje komunalnim vozilima unazad pa se u slučaju slijepih završetaka pristupnim saobraćajnicama (min. širine 3,5m) mora izgraditi okretnica. **Telekomunikaciona mreža** Prilikom izrade tehničke dokumentacije potrebno je poštovati sledeće preporuke: Zakon o elektronskim komunikacijama (Sl. list CG, br 40/13, 56/13, 2/17, 49/19) i ostalih propisa koju su doneseni na osnovu njega. Sajt na kome se nalaze relevantni propisi u skladu sa kojim se obavlja izrada tehničke dokumentacije http:// www.ekip.me/regulativa/ Sajt na kome Agencija objavljuje podatke o postojećem stanju elektronske komunikacione infrastrukture http://ekinfrastruktura.ekip.me kao i adresu web portala http://ekinfrastruktura.ekip.me/ekip/login.jsp preko koga sve zainteresovane strane od Agencije za telekomunikacije i poštansku djelatnost mogu da zatraže otvaranje korisničkog naloga, kako bi pristupili georeferenciranoj bazi podataka elektronske komunikacione infrastrukture.
18	**POTREBA IZRADE GEODETSKIH, GEOLOŠKIH (GEOTEHNIČKIH, INŽENJERSKO-GEOLOŠKIH, HIDROGEOLOŠKIH, GEOMEHANIČKIH I SEIZMIČKIH) PODLOGA, KAO I VRŠENJA GEOTEHNIČKIH ISTRAŽNIH RADOVA I DRUGIH ISPITIVANJA**
	Potreba za geološkim, hidrološkim, geodetskim ispitivanjima: Svi objekti moraju biti izgrađeni prema važećim propisima i u skladu sa geomehaničkim ispitivanjima u zoni građenja.

	Inženjersko - geološke karakteristike terena: nosivost tla i nivo podzemnih voda nisu utvrđeni **Meteorološki podaci:** -III klimatska zona -srednja višegodišnja vrijednost insolacije (suma osunčavanja) je 1570,7 časova -srednja godišnja temperatura je < 10,0°C -srednja godišnja količina padavina je 794,5 lit/m² -godišnje kolebanje temperature iznosi 20.2°C
19	**POTREBA IZRADE URBANISTIČKOG PROJEKTA**
	/
20	**ZA ZGRADE URBANISTIČKO - TEHNIČKI USLOVI SADRŽE I URBANISTIČKEPARAMETRE**

Oznaka urbanističke parcele	Usklađena UP 2008 (koju čine katastarske parcele 1870/2, 1870/3 i 1870/5 KO Pljevlja)
Površina urbanističke parcele	367.00m²
Maksimalni indeks zauzetosti	0,50
Maksimalni indeks izgrađenosti	1,20
Bruto građevinska površina objekata (max BGP)	440.40m²
Maksimalna spratnost objekata	P+2+Pk
Maksimalna visinska kota objekta	Najveća visina objekta: 11,5m do kote vijenca (kod ravnih krovova), odnosno 15,0m do kote sljemena (kod kosih krovova)

	Parametri za parkiranje odnosno garažiranje vozila
	▪ parkiranje obezbjediti isključivo na sopstvenoj parceli, u skladu sa normativom 8 PM/1000m^2 (lokalni uslovi min 6PM, max 9 PM), u garaži u okviru objekta ili kao aneks
	Smjernice za oblikovanje i materijalizaciju, posebno u odnosu na ambijentalna svojstva područja
	o ***Oblikovanje prostora i materijalizacija*** ▪ Objekte na urbanističkoj parceli postavljati kao slobodnostojeće ili eventualno jednostrano uzidane, odnosno dvojne objekte u slučaju kada je parcela nedovoljne širine; dozvoljena je izgradnja objekta na granici parcele uz saglasnost vlasnika susjedne parcele. ▪ Dvorišni traktovi ne moraju biti dvojno uzidani, pri čemu je udaljenost od druge bočne granice parcele najmanje 2,5m. ▪ Najmanja medjusobna udaljenost iznosi 1,5m od ograde daljeg odnosno 2,5m od ograde bližeg objekta. ▪ Udaljenost izmedju dva susjedna objekta min 4,0 m. ▪ Otvaranje prozora stambenih i poslovnih prostorija na bočnim fasadama dozvoljeno je ukoliko je udaljenost od bočne granice parcele najmanje 4,0m. Ukoliko je udaljenost manja od 4,0m, moguće je otvaranje prozora samo pomoćnih prostorija sa parapetom min. 1,5 m. Kod objekata izgrađenih na granici parcele nije dozvoljeno otvaranje prozora na dijelu objekta na samoj granici parcele (bočni - kalkanski zid). ▪ Visina objekta je udaljenost od nulte kote do kote vijenca i ne smije biti veća od one koja je zadata za određenu zonu. Nulta (apsolutna) kota je tačka presjeka linije terena i vertikalne ose objekta. ▪ Ulaze u prizemlja novoplaniranih objekata sa djelatnostima u prizemlju projektovati na nivou kote trotoara odnosno najviše 0,20m. ▪ Građevinski elementi na nivou prizemlja poslovnih i stambenih objekata koji imaju lokale u prizemlju, a nalaze sa na regulaciji bloka mogu preći građevinsku liniju najviše: – transparentne bravarske konzolne nadstrešnice - 2.0m, na visini iznad 4.0m – platnene nadstrešnice sa bravarskom konstrukcijom - 1.0m, na visini iznad 4.0m – konzolne reklame - 1.0m, na visini iznad 4.0m ▪ Građevinski elementi (erkeri, balkoni, nadstrešnice i sl.) mogu preći građevinsku liniju najviše 1,0m, na najviše 50% površine ulične fasade; ▪ Horizontalna projekcija linije ispusta može biti najviše pod uglom od 45 stepeni od najbližeg otvora na susjednom objektu. ▪ Nagib krovne ravni uskladiti sa klimatskim uslovima. Rješenjem kosih krovova obezbjediti da se voda sa krova objekta sliva na sopstvenu parcelu. ▪ U oblikovnom smislu novi objekti, kako poslovni, tako i stambeni treba da budu uklopljeni u okolni ambijent i to upotrebom kvalitetnih materijala i savremenim arhitektonskim rješenjima.

- Posebnu pažnju posvjetiti oblikovanju ugaonih objekata i njihovom uklapanju u građevinske linije susjednih objekata u skladu sa propisanim udaljenostima.
- Potreban broj parking mjesta obezbjediti u okviru urbanističke parcele.
- Minimalna širina internog kolskog prolaza je 2,5m.
- Pri izgradnji podzemnih etaža obratiti pažnju na nivo podzemnih voda i geotehničke preporuke,
- Obavezno ozeleneti površinske parkinge i slobodne i manipulativne prostore.
- Dozvoljena je izgradnja pomoćnih objekata na parceli, ali u skladu sa zadatim urbanističkim parametrima koji se računaju za sve objekte na parceli.
- Ograda se postavlja na granice parcela. Živa ograda se postavlja u osovini građevinske parcele, a transparentna ograda na parceli koja se ograđuje.
- Na parceli se može podići drugi objekat, ukoliko ukupna izgradnja (svi objekti) na parceli zadovoljava propisane urbanističke parametre, međusobne udaljenosti, neophodnu osunčnost i slično.
- Ukoliko su u ulici pretežno uredjene predbašte, novi objekti se moraju postaviti na gradjevinsku liniju kao kod susjednih objekata, a ukoliko na susjednim parcelama nema objekata gradjevinska linija mora biti povučena na minimum 3,0m od regulacione linije.

Uslovi za unapređenje energetske efikasnosti

Održivoj potrošnji energije treba dati prioritet racionalnim planiranjem potrošnje, te implementacijom mjera energetske efikasnosti u sve segmente energetskog sistema. Održiva gradnja je svakako jedan od značajnijih segmenata održivog razvoja koji uključuje:

- Upotrebu građevinskih materijala koji nisu štetni po životnu sredinu
- Energetsku efikasnost zgrada
- Upravljanje otpadom nastalim prilikom izgradnje ili rušenja objekata

U cilju energetske i ekološki održive izgradnje objekata treba težiti:

- Smanjenju gubitaka toplote iz objekta poboljšanjem toplotne zaštite spoljnih elemenata i povoljnim odnosom osnove i volumena zgrade
- Povećanju toplotnih dobitaka u objektu povoljnom orijentacijom zgrade i korišćenjem sunčeve energije
- Korišćenju obnovljivih izvora energije u zgradama (biomasa, sunce, vjetar itd)
- Povećanju energetske efikasnosti termoenergetskih sistema. U cilju racionalnog korišćenja energije treba iskoristiti sve mogućnosti smanjenja korišćenja energije u objektima. Pri izgradnji objekata koristiti savremene termoizolacione materijale, kako bi se smanjila potrošnja toplotne energije.
- Predvidjeti mogućnost korišćenja solarne energije.
- Kao sistem protiv pretjerane insolacije korstiti održive sisteme (zasenu škurama, gradevinskim elementima, zelenilom i sl.) kako bi se smanjila potrošnja energije za vještačku klimatizaciju.
- Pri proračunu koeficijenta prolaza toplote objekata uzeti vrijednosti za 20-25% niže od maksimalnih dozvoljenih vrijednosti za ovu klimatsku zonu.

	– Drvoredima i gustim zasadima smanjiti uticaj vjetra i obezbjediti neophodnu zasenu u ljetnjim mesecima	
21	**DOSTAVLJENO:** -Podnosiocu zahtjeva, -Direktoratu za inspekcijski nadzor i licenciranje -U spise predmeta -a/a	
22	**OBRAĐIVAČI URBANISTIČKO-TEHNIČKIH USLOVA:**	
		Azra Sadović ASadović
23	**OVLAŠĆENO SLUŽBENO LICE:**	Dragan Šubarić
24	**M.P.**	**potpis ovlašćenog službenog lica**
25	**PRILOZI**	
		- list nepokretnosti, Kopija katastarskog plana - grafički prilozi - akt Sekretarijata za uređenje prostora - Izjašnjavanje o potrebi procjene uticaja na životnu sredinu, broj 05-332/25-48/2 od 27.02.2025. godine -tehnički uslovi broj 09-332/25-679/1 od 03.3.2025. godine, DOO Vodovod Pljevlja

NAPOMENA: Potrebno je riješiti imovinsko pravne odnose na parcelama.

N

■■ Granica DUP-a

Granica urbanističkog bloka

4 Oznaka urbanističkog bloka

Zelenilo javnih namjena

- Zelenilo u forlandu rijeke Breznice
- Zelenilo u okviru rekonstruisanog groblja
- Zelenilo u sklopu verskog objekta
- Zelenilo u okviru kompleksa Medicinskog centra
- Zelenilo u okviru kompleksa EP - e
- Zelenilo u okviru Vatrogasnog doma
- Javno zelenilo u funkciji dominantne namene
- Ostale javne uređene parkovske površine
- Zelenilo u okviru komunalnih objekata - zaštitno

Ostale zelene površine

- Zelenilo u okviru stambenih površina, malih i većih gustina
- Zelenilo u okviru centralnih djelatnosti i poslovanja

Crna Gora
Opština Pljevlja

Adresa: Kralja Petra I br.48
84210 Pljevlja,
Crna Gora
tel: +382 52 321 305
fax: +382 52 300 188
www.pljevlja.me

Pisarnica Opština Pljevlja

Primljeno: 28.2.2025. god.				
Org. ed.	Jedinstveni klasif.broj	Redni broj	Prilog	Vrijed.
05	332/25	28/6		

Sekretarijat za uređenje prostora

Br.05-322/25-48/2

Pljevlja, 27.02.2025.godine

SEKRETARIJAT ZA UREĐENJE PROSTORA
-Služba za urbanističko-tehničke poslove-

Veza: Vaš akt br. 05-322/25-48/1 od 20.02.2025.godine
Predmet: Odgovor na zahtjev

Poštovani,

Povodom Vašeg zahtjeva, broj: 05-322/25-48/1 od 20.02.2025.godine, kojim ste tražili mišljenje o potrebi procjene uticaja na životnu sredinu za projekat izgradnje stambeno poslovnog objekta, na usklađenoj UP 2008, blok 20, koju čini katastarska parcela 1870/2, 1870/3, 1870/5 KO Pljevlja u zahvatu DUP-a „Centar II"- Izmjene i dopune , u skladu sa smjernicama iz PUP-a opštine Pljevlja do 2020.godine - prostorno plansko rješenje ("Službeni list CG"- opštinski propisi br. 3/12), u Pljevljima, u cilju izdavanja urbanističko - tehničkih uslova za izradu tehničke dokumentacije Papić Draganu iz Pljevalja, obavještavamo Vas sledeće:

Uredbom o projektima za koje se vrši procjena uticaja na životnu sredinu ("Sl.list RCG" br. 20/07, "Sl.list CG" br. 47/13, 53/14 i 37/18), utvrđen je spisak projekata za koje je obavezna procjena uticaja na životnu sredinu i projekata za koje se može zahtijevati procjena uticaja.

S obzirom da se u konkretnom slučaju radi o projektu izgradnje stambeno poslovnog objekta, na usklađenoj UP 2008, blok 20, koju čini katastarska parcela 1870/2, 1870/3, 1870/5 KO Pljevlja u zahvatu DUP-a „Centar II"- Izmjene i dopune, u skladu sa smjernicama iz PUP-a opštine Pljevlja do 2020.godine - prostorno plansko rješenje ("Službeni list CG"- opštinski propisi br. 3/12), u Pljevljima, ovaj organ (Služba za zaštitu životne sredine) ne može se izjasniti da li se navedeni projekat nalazi na Listi 1 (Projekti za koje je obavezna procjena uticaja na životnu sredinu) i Listi 2 (Projekti za koje se može zahtijevati procjena uticaja na životnu sredinu) Uredbe o projektima za koje se vrši procjena uticaja na životnu sredinu, jer se ne navodi kapacitet objekta, precizna namjena, površina objekta i slično.

Shodno odredbama člana 8 Zakona o procjeni uticaja na životnu sredinu ("Službeni list Crne Gore", br. 75/18), nosilac projekta za koji je obavezna izrada elaborata ili projekta za koji je donijeta odluka o potrebi izrade elaborata, ne može pristupiti izvođenju projekta, odnosno pribaviti odobrenje za obavljanje djelatnosti bez saglasnosti na elaborat ili odluke da nije potrebna izrada elaborata.

U vezi sa navedenim, nosilac projekta Papić Dragan iz Pljevalja je u obavezi da se izjasni o kapacitetu objekta, preciznoj namjeni, površini objekta i slično, pošto ne može pristupiti izvođenju projekta, odnosno pribaviti odobrenje za obavljanje djelatnosti, dok se nadležni organ za zaštite životne sredine ne izjasni da li je potrebna procjena uticaja na životnu sredinu za isti.

S poštovanjem,

SEKRETAR
Dragan Šubarić

Dostavljeno: 1 x Naslovu
1 x Sekretarijatu
1 x a/a

Kontakt osoba: Dana Krezović
Tel: 069 385 351
email: dana.krezovic@pljevlja.co.me

D.O.O.
VODOVOD
PLJEVLJA

Ul. Kralja Petra I br. 29, 84210 Pljevlja
T: +382 (0)52 300 156
F: +382 (0)52 300 157
M: +382 (0)67 005 444
E: pvvodovod@gmail.com
W: www.vodovodpljevlja.com

PRVA: 535-10504-92
NLB: 530-14722-79
ATLAS: 505-8407-70
CKB: 510-11466-77
PIB: 02343762
PDV: 50/31-00339-5

09- 332/25-679/1
03. 03. 2025.godine

OPŠTINA PLJEVLJA
SEKRETARIJAT ZA UREĐENJE PROSTORA

Rješavajući po zahtjevu, br. **09-332/25 -532/1** od **21.02.2025.** godine, a u vezi izdavanja uslova za projektovanje hidrotehničkih instalacija za izgradnju stambeno poslovnog objekta, shodno članu 8, 9,10,11,12 Odluke o snabdijevanju vodom i odvođenju otpadnih voda br. 22-016/22-100/1 od 04.05.2022 god , izdaju se:

HIDROTEHNIČKI USLOVI

PAPIĆ DRAGAN za projektovanje hidrotehničkih instalacija za izgradnju stambeno poslovnog objekta, na usklađenoj UP 2008, blok 20, koju čini katastarska parcela 1870/2, 1870/3 i 1870/5 KO Pljevlja u zahvatu DUP-a „Centar II" –Izmjene i dopune („Sl. list CG" –opštinski propisi 3/12), u Pljevljima.

Na katastarskoj parceli broj 1870/2, 1870/3 i 1870/5 KO Pljevlja je prema Listu nepokretnosti 4339 –Prepis od 12.02.2025. godine, evidentirano sledeće:

-njiva 1.klase, površine P=123m^2,

-njiva 1.klase, površine P=94 m^2.

Na katastarskoj parceli broj 1870/3 KO Pljevlja je prema Listu nepokretnosti 4339- Prepis od 12.02.2025.godine, evidentirano je sledeće:

-Voćnjak 1.klase, površine P= 121m^2.

Na katastarskoj parceli broj 1870/5 KO Pljevlja je prema Listu nepokretnosti 4339 – Prepis od 12.02.2025. godine, evidentirano sledeće:

-njiva 1.klase, površine P=29m^2.

Površina urbanističke parcele P=367m^2; maksimalni indeks zauzetosti 0,3; maksimalni indeks izgrađenosti 1.00; bruto građevinska površina objekata (max BGP) P=440,40m^2; Maksimalna spratnost objekata P+2+Pk (prizemlje+2 sprata +potkrovlje).

Projektnom dokumentacijom planirati izgradnju šahtova ispred objekta :

- vodovodni šaht sa ispravanim baždarenim mjernim instrumentom za evidentiranje potrošnje vode za piće potrebnog profila zavisno od projektovane kvadrature objekta.
- sabirni šaht za fekalne vode iz objekta ;
- sabirno okno za atmosfersku kanalizaciju (slivnike, oluke, drenaže).

Fekalnu i atmosfersku kanalizaciju obavezno potpuno razdvojiti. Priključenje će se izvršiti kada hidroinfrastruktura bude izgrađena od strane investitora Opštine Pljevlja i predata DOO"Vodovod" na održavanje.

D.O.O.
VODOVOD
PLJEVLJA

Ul. Kralja Petra I br. 29, 84210 Pljevlja
T: +382 (0)52 300 156
F: +382 (0)52 300 157
M: +382 (0)67 005 444
E: pvvodovod@gmail.com
W: www.vodovodpljevlja.com

PRVA: 535-10504-92
NLB: 530-14722-79
ATLAS: 505-8407-70
CKB: 510-11466-77
PIB: 02343762
PDV: 50/31-00339-5

Vodovodna mreža u donjem kraku ulice Narodne Revolucije nije izgrađena od strane Opštine Pljevlja. Kroz navedenu ulicu trenutno prolaze dvije vodovodne cijevi ø250 mm (distributivni cjevovod visoke zone Pliješ) i ø300 mm LG (niska zona Pliješ). Na distributivne cjevovode nije dozvoljeno priključenje korisnika. Mjesto priključenja će odrediti stručno lice iz DOO „Vodovod" nakon izdavanja saglasnosti na projektnu dokumentaciju, a korisnik je u obavezi da u projektovani šaht (minimalne dimenzije svijetlog otvora šahta za vodomjer za vodomjer su 1.2x1.2x1.2 m) ispred objekta postave ispravni i baždareni mjerni instrumenti za uredno evidentiranje potrošnje vode,posebno za stambene i poslovne prostore i za hidrantsku mrežu. Radi tačne evidencije potrošnje vode svih stanova pojedinačno, potrebno je ugraditi interne vodomjere. Da bi se potrošnja vode jednog stana mjerila na jednom kontrolnom - internom vodomjeru potrebno je sve vertikalne vodove u zgradi projektovati u zajedničkim prostorijama, a razvode za stanove voditi horizontalno jednim vodom. Prije ulaska u stan na horizontalu postaviti vodomjer u zajedničkoj prostoriji (hodniku), koji bi tako bili stalno dostupani za redovno očitavanje.

U slučaju da će poslovni prostor obavljati neke od navedenih funkcija (npr: radionice, praonice, klaonica itd...), potrebno je predvidjeti separator ulja i maziva za atmosfersku kanalizaciju.

Fekalnu kanalizaciju projektovati u sabirno okno van objekta i planirati upajanje na glavnu fekalnu kanalizacionu mrežu kada ista bude izgrađena od strane Opštine Pljevlja i bude predata na održavanje DOO „Vodovod" Pljevlja , a samo mjesto priključka će odrediti stručno lice iz DOO „Vodovod" Pljevlja.

Atmosfersku kanalizaciju (slivnike, oluke, drenaže) projektovati u sabirno okno van objekta i planirati upajanje na glavnu atmosfersku mrežu kada ista bude izgrađena od strane Opštine Pljevlja i bude predata na održavanje DOO „Vodovod" Pljevlja.

Fekalnu i atmosfersku kanalizaciju obavezno potpuno razdvojiti.

Sve instalacije posle glavnog vodomjera ispred zgrade , nijesu u nadležnosti održavanja DOO „Vodovod" Pljevlja .

Hidroinfrastrukura u donjem kraku ulice Narodne revolucije (ispod zgrade Crvenog krsta) nije izgrađena od strane Opštine Pljevlja i predata na održavanje DOO „Vodovod" Pljevlja.

Hidroinfrastrukturu projektovati u skladu sa „Pravilnikom o uslovima za projektovanje, izgradnju i održavanju vodovodnog sistema", „Pravilnikom o uslovima za izgradnju , održavanje i korišćenje fekalne kanalizacije"; „Pravilnikom o uslovima za izgradnju, održavanje i korišćenje atmosferske kanalizacije" i „Akt o standardizaciji materijala koji se ugrađuje u hidroinfrastrukturu u Opštini Pljevlja ".

S poštovanjem,